kikkaboo

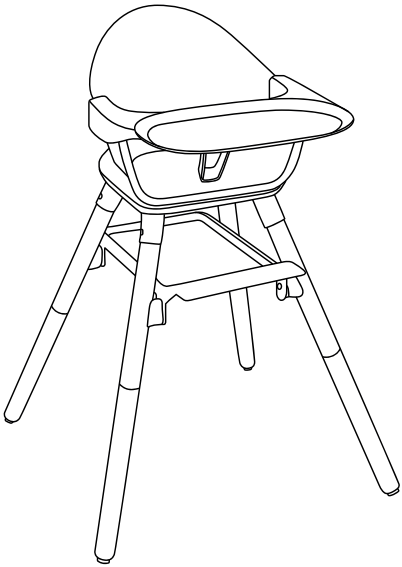

WOODY

2in1 wooden highchair

highchair - up to 36m
low feeding chair - up to 60m

EN INSTRUCTIONS FOR USE

ES INSTRUCCIONES DE USO

BG ИНСТРУКЦИИ ЗА УПОТРЕБА

IT ISTRUZIONI D'USO

GR ΟΔΗΓΙΕΣ ΧΡΗΣΗΣ

DE GEBRAUCHSANWEISUNG

FR MODE D'EMPLOI

NL GEBRUIKSAANWIJZING

FI KÄYTTÖOHJEET

RO INSTRUCȚIUNI DE UTILIZARE

PT INSTRUÇÕES DE USO

MT ISTRUZZJONIJIET GĦALL-UŻU

PL INSTRUKCJA UŻYTKOWANIA

SR УПУТСТВО ЗА УПОТРЕБУ

MK УПАТСТВА ЗА УПОТРЕБА

AL UDHËZIMET E PËRDORIMIT

BS UPUTSTVO ZA UPOTREBU

KA გამოყენების ინსტრუქცია

ME UPUTE ZA UPOTREBU

UA ІНСТРУКЦІЯ З ВИКОРИСТАННЯ

HR UPUTE ZA UPORABU

CZ NÁVOD K POU ITÍ

SK NÁVOD NA POU ITIE

SL NAVODILA ZA UPORABO

HU HASZNÁLATI UTASÍTÁS

HY ՕԳՏԱԳՈՐԾՄԱՆ ՑՈՒՑՈՒՄՆԵՐ

ET KASUTUSJUHEND

LT NAUDOJIMO INSTRUKCIJA

LV LIETOŠANAS INSTRUKCIJA

FA دستور العمل استفاده

AR تعليمات الاستخدام

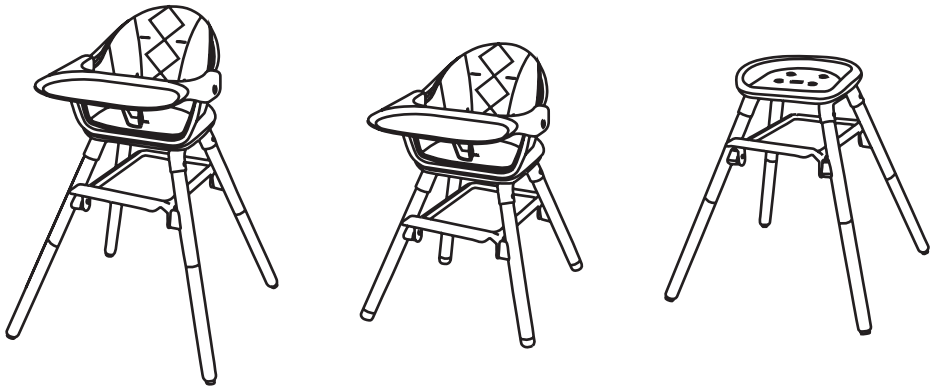

1

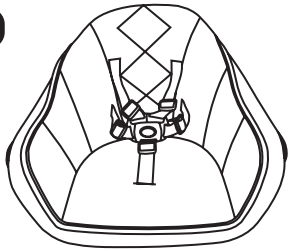

x1

2

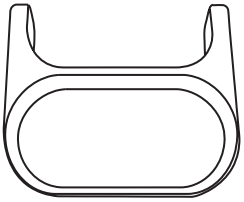

x1

3

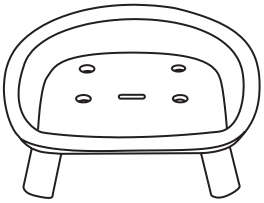

x1

4

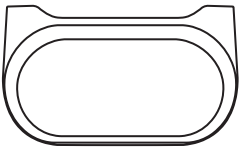

x1

5

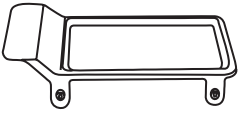

x1

6

x8

x8

7

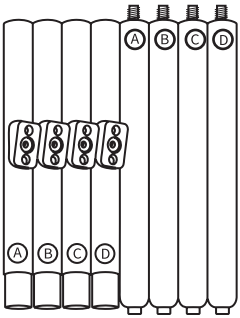

8

x1

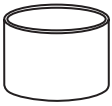

x4

I.

2.1

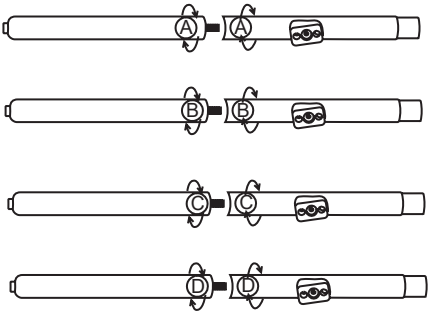

2.2

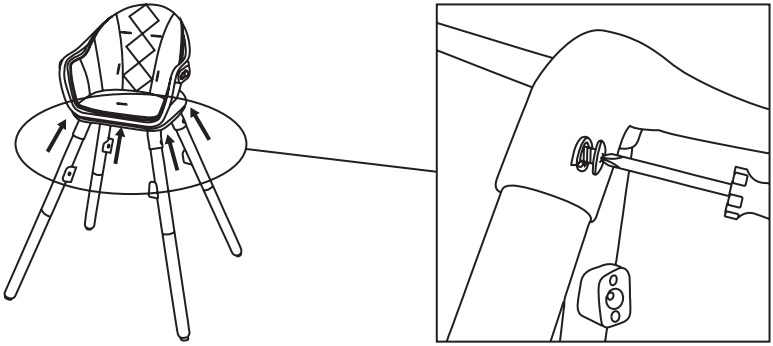

2.3

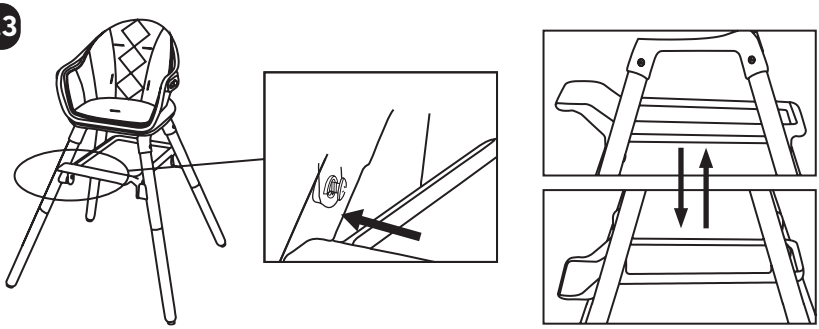

II.

2.4

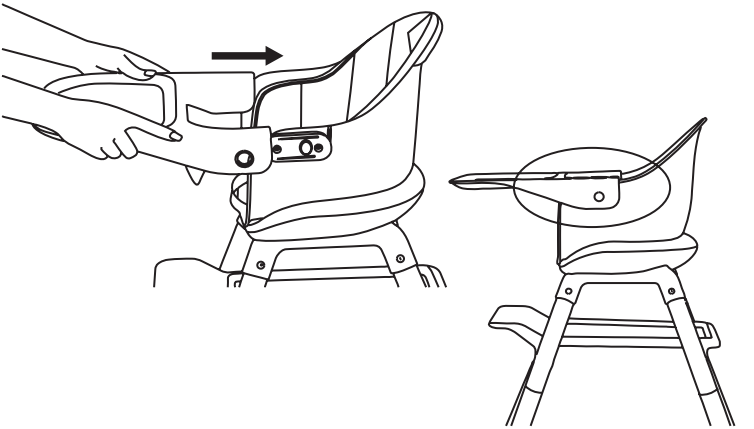

2.5

2.6

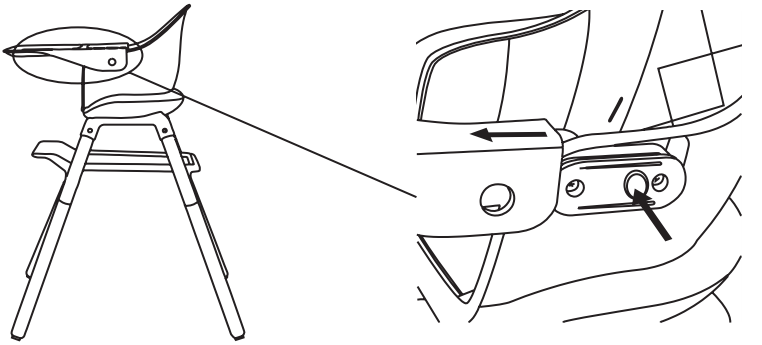

3.1	3.2
BABY HIGH CHAIR 6 months —3 years ≤15kg (33lbs)	BABY HIGH CHAIR 4 —6 years ≤ 25kg (55lbs)
3.3	3.4
JUNIOR CHAIR 4 —6 years ≤ 25kg (55lbs)	SMALL CHAIR 6 months —3 years ≤15kg (33lbs)
3.5	3.6
SMALL CHAIR 4 —6 years ≤ 25kg (55lbs)	SMALL CHAIR 4 —6 years ≤ 25kg (55lbs)

3.7

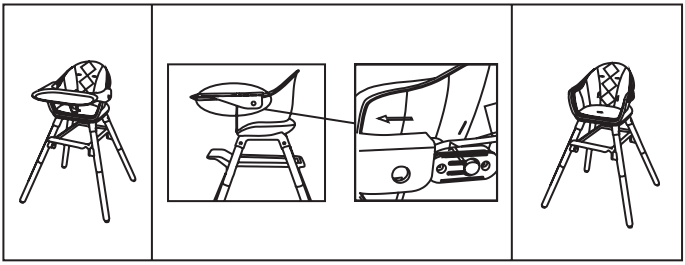

3.8

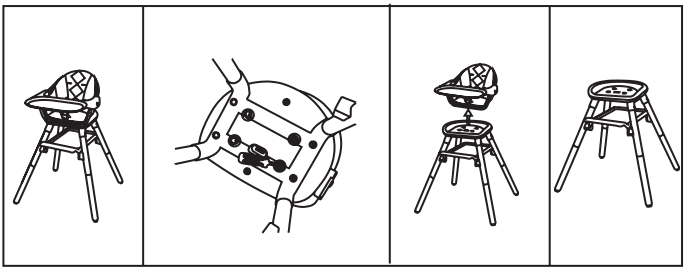

3.9

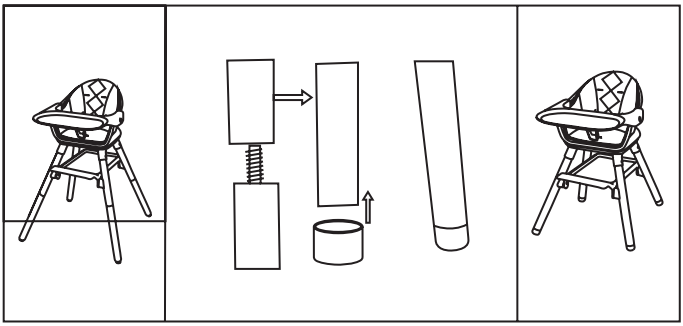

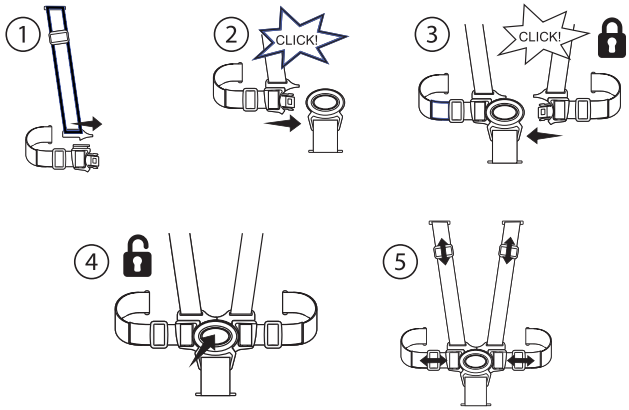

IV.

EN IMPORTANT! READ CAREFULLY AND KEEP FOR FUTURE REFERENCE.

HIGHCHAIR

WARNING!

1. Never leave the child unattended.
2. Always use the restraint system.
3. Falling hazard: Prevent your child from climbing on the product.
4. Do not use the product unless all components are correctly fitted and adjusted.
5. Be aware of the risk of open fires and other sources of strong heat in the vicinity of the product.
6. Be aware of the risk of tilting when your child can push its feet against a table or any other structure.

- Do not use the highchair until the child can sit up unaided.
- Do not use the highchair if any part is broken, torn or missing.
- To avoid injury ensure that your child is kept away when unfolding and folding this product.
- This product is intended for children able to sit up unaided and are up to 3 years or with a maximum weight of 15 kg. Periodically check the buttons and harness system for safety.
- Always use the chair on a flat even surface. Keep the chair away from children when not in use.
- The chair must not be used as a toy.
- Do not use the product as a high chair until the child can sit up alone.
- The tray and the accessories are not designed to support the child's weight.
- The tray is not designed to keep the child in the seat and does not substitute the safety harness.

LOW FEEDING CHAIR

WARNING!

1. Never leave the child unattended.
2. DO NOT place this product near a window as it can be used as a step by the child and cause the child to fall out of the window.
3. Be aware of the risk of open fires and other sources of strong heat in the vicinity of the product.
4. DO NOT place this product near a window where cords from blinds or curtains could strangle a child.
5. The restraint system shall be removed/hidden/covered when the product is used as a seating.

I. PARTS

1. Chair seat; 2. Tray; 3. Chair holder; 4. Transparent tray; 5. Footrest; 6. Screws & washers; 7. Upper legs & down legs; 8. Screwdriver; 8. Leg covers.

II. ASSEMBLING

2.1 Install the 4 pieces of legs by joining the upper legs and down legs according to the same marks (A+A, B+B, C+C, D+D).
2.2 Insert the 4 pieces of legs in chair holder by 4 screws+ 4 washers. ABCD legs are the same, no position is requested. Do not tighten the screws until the foot is installed.
2.3 Insert footrest in 4 pieces of legs by 4 screws+ 4 washers.
Instructions: Make sure that the 4 legs are all standing on the floor and then tighten the 4 screws on the top of the legs and the 4 screws on the footrest. It can be unstable during the assembling. The footrest can be double-sided used according to different ages. When using the other side, the footrest will be adjusted to another height.
2.4 Push the tray on chair. Please check if the tray is locked well by the button before use.
2.5 Make sure the both side buttons of the transparent tray are locked after putting on the chair tray.
2.6 Taking off the tray: Press 1 of the buttons on one side to take out the tray a little. Repeat on the other side.

III. DIFFERENT USE OF THE HIGHCHAIR IN DIFFERENT AGE

3.1 BABY HIGH CHAIR: 6 months - 3 years; ≤ 15kg
3.2 BABY HIGH CHAIR: 4 - 6 years; ≤ 25kg
3.3 JUNIOR CHAIR: 4 - 6 years; ≤ 25kg
3.4 SMALL CHAIR: 6 months - 3 years; ≤ 15kg
3.5 SMALL CHAIR: 4 - 6 years; ≤ 25kg
3.6 SMALL CHAIR: 4 - 6 years; ≤ 25kg

3.7 The chair changes to a highchair without a tray : Press the 2 buttons and take off the tray.
3.8 The way to change the highchair to a junior stool: 1. Take off the 4 screws from the bottom of the seat. Then take off the seat.
3.9 The way to change high chair to a small chair: Remove the 4 lower legs and put on the 4 anti-slip pads to protect the upper legs before use.

IV. USING THE SAFETY HARNESS

WARNING! Always use restraints and adjust to fit snugly. Falls can happen suddenly if child is not restrained properly.

1. Slide the shoulder strap buckle clip onto the housing of the waist strap buckle clip. Repeat for the other side.
2. Insert the completed buckle clip into the buckle housing until it engages securely in place. Listen for the "click" sound.
3. Repeat for the other side.
4. Press the button in the center of the buckle housing to release child from the harness.
5. To adjust the length of the shoulder and waist straps, move the sliders as shown.

V. CLEANING AND MAINTENANCE

This product requires regular maintenance to keep it in good working order. Regularly check all parts of the product to ensure that they are operating correctly and for signs of wear or damage. Only replacement parts supplied or recommended by the manufacturer should be used.
1. Before using the product for the first time, please check whether all parts are well fixed or whether the tightening mechanism are well tightened.
2. Regularly check the condition of the main parts and locking mechanisms, whether they are in good condition. If you establish damage, please stop using the product until the broken part is replaced. Do not make repair of the product by yourself, but contact with authorized repair shop or the sales manager, which you bought the product from. Otherwise your warranty will be cancelled.
3. Do not use accessories or replacement parts other than those, approved by the manufacturer.
4. The fabric of the product must be cleaned with warm water and mild soap. Refer to care label on the product for cleaning instructions for fabrics.
5. After cleaning, leave the product to dry well before using it. It is absolutely forbidden to fold it and storage it before it is completely dry.
6. Do not use strong cleaning agents, whitener or agents with abrasive particles for cleaning the product. It is forbidden its cleaning in washing machine, dryer, through dry cleaning whitening and centrifugation.
7. Clean plastic parts with soft towel and dry with dry soft towel.
8. Clean metal or plastic components with mild detergent and warm water.

Produced for Kika Group Ltd., Vasil Levski 121, Plovdiv, Bulgaria. Made in China. This product complies with EN 14988:2017+A1:2020.

ES ¡IMPORTANTE! LEA ATENTAMENTE Z CONSERVE PARA FUTURAS CONSULTAS.

SILLA ALTA

¡ADVERTENCIA!

1. Nunca dejes al niño desatendido.
2. Utilice siempre el sistema de retención.
3. Peligro de caída: Evite que su hijo se suba al producto.
4. No utilice el producto a menos que todos los componentes estén instalados y ajustados correctamente.
5. Tenga en cuenta el riesgo de incendios abiertos y otras fuentes de calor intenso en las proximidades del producto.
6. Tenga en cuenta el riesgo de vuelco cuando su hijo pueda empujar sus pies contra una mesa o cualquier otra estructura.

• No utilice la trona hasta que el niño pueda sentarse sin ayuda.
• No utilice la trona si alguna pieza está rota, rota o falta.
• Para evitar lesiones, asegúrese de mantener alejado al niño cuando despliegue y pliegue este producto.
• Este producto está destinado a niños capaces de sentarse sin ayuda y de hasta 3 años o con un peso máximo de 15 kg. Verifique periódicamente los botones y el sistema de arnés por seguridad.
• Utilice siempre la silla sobre una superficie plana y uniforme. Mantenga la silla fuera del alcance de los niños cuando no esté en uso.
• La silla no debe utilizarse como juguete.
• No utilice el producto como trona hasta que el niño pueda sentarse solo.
• La bandeja y los accesorios no están diseñados para soportar el peso del niño.
• La bandeja no está diseñada para mantener al niño en el asiento y no sustituye al arnés de seguridad.

SILLA DE ALIMENTACIÓN BAJA

¡ADVERTENCIA!

1. Nunca dejes al niño desatendido.
2. NO coloque este producto cerca de una ventana, ya que el niño puede utilizarlo como escalón y provocar que se caiga por la ventana.
3. Tenga en cuenta el riesgo de incendios abiertos y otras fuentes de calor intenso en las proximidades del producto.
4. NO coloque este producto cerca de una ventana donde los cables de las persianas o cortinas puedan estrangular a un niño.
5. El sistema de retención deberá retirarse/ocultarse/cubrirse cuando el producto se utilice como asiento.

I. PIEZAS

1. Asiento de silla; 2. Bandeja; 3. Titular de la silla; 4. Bandeja transparente; 5. Reposapiés; 6. Tornillos y arandelas; 7. Piernas superiores y inferiores; 8. Destornillador; 8. Cubrepiernas.

II. MONTAJE

2.1 Instale las 4 piezas de patas uniendo las patas superiores y las inferiores según las mismas marcas (A+A, B+B, C+C, D+D).
2.2 Inserte las 4 piezas de patas en el soporte de la silla con 4 tornillos + 4 arandelas. Las piernas ABCD son iguales, no se solicita ninguna posición. No apriete los tornillos hasta que el pie esté instalado.
2.3 Inserte el reposapiés en 4 piezas de patas con 4 tornillos + 4 arandelas.
Instrucciones: Asegúrese de que las 4 patas estén apoyadas en el piso y luego apriete los 4 tornillos en la parte superior de las patas y los 4 tornillos en el reposapiés. Puede resultar inestable durante el montaje. El reposapiés se puede utilizar por ambos lados según las diferentes edades. Al utilizar el otro lado, el reposapiés se ajustará a otra altura.
2.4 Empuje la bandeja sobre la silla. Verifique que la bandeja esté bien bloqueada con el botón antes de usarla.
2.5 Asegúrese de que ambos botones laterales de la bandeja transparente estén bloqueados después de colocar la bandeja de la silla.
2.6 Sacar la bandeja: Pulsa 1 de los botones de un lateral para sacar un poco la bandeja. Repita en el otro lado.

III. DIFERENTES USOS DE LA TRONA EN DIFERENTES EDADES.

3.1 TRONA PARA BEBÉ: 6 meses - 3 años; ≤ 15kg
3.2 TRONA PARA BEBÉ: 4 - 6 años; ≤ 25kg
3.3 PRESIDENTE JUNIOR: 4 - 6 años; ≤ 25kg
3.4 SILLA PEQUEÑA: 6 meses - 3 años; ≤ 15kg
3.5 SILLA PEQUEÑA: 4 - 6 años; ≤ 25kg
3.6 SILLA PEQUEÑA: 4 - 6 años; ≤ 25kg

3.7 La silla cambia a trona sin bandeja: Pulsa los 2 botones y retira la bandeja.
3.8 La forma de cambiar la trona por un taburete junior: 1. Quite los 4 tornillos de la parte inferior del asiento. Luego quítate el asiento.
3.9 La forma de cambiar la silla alta a una silla pequeña: Retire las 4 patas inferiores y coloque las 4 almohadillas antideslizantes para proteger la parte superior de las piernas antes de usarla.

IV. USO DEL ARNÉS DE SEGURIDAD

¡ADVERTENCIA! Utilice siempre sistemas de sujeción y ajústelos para que queden cómodamente. Las caídas pueden ocurrir repentinamente si el niño no está sujeto adecuadamente.

1. Deslice el clip de la hebilla de la correa para el hombro en la carcasa del clip de la hebilla de la correa para la cintura. Repite por el otro lado.
2. Inserte el clip de la hebilla completo en la carcasa de la hebilla hasta que encaje firmemente en su lugar. Escuche el sonido del "clic".
3. Repita para el otro lado.
4. Presione el botón en el centro de la hebilla para liberar al niño del arnés.
5. Para ajustar la longitud de las correas de los hombros y la cintura, mueva los controles deslizantes como se muestra.

V. LIMPIEZA Y MANTENIMIENTO

Este producto requiere un mantenimiento regular para mantenerlo en buen estado de funcionamiento. Verifique periódicamente todas las piezas del producto para asegurarse de que funcionen correctamente y para detectar signos de desgaste o daños. Sólo se deben utilizar piezas de repuesto suministradas o recomendadas por el fabricante.
1. Antes de usar el producto por primera vez, verifique si todas las piezas están bien fijadas o si el mecanismo de ajuste está bien apretado.
2. Verifique periódicamente el estado de las piezas principales y los mecanismos de bloqueo, si están en buenas condiciones. Si detecta daños, deje de usar el producto hasta que se reemplace la pieza rota. No repare el producto usted mismo, póngase en contacto con el taller de reparación autorizado o con el gerente de ventas donde compró el producto. De lo contrario se cancelará su garantía.
3. No utilice accesorios o repuestos distintos a los aprobados por el fabricante.
4. El tejido del producto debe limpiarse con agua tibia y jabón suave. Consulte la etiqueta de cuidado del producto para obtener instrucciones de limpieza de telas.
5. Después de la limpieza, dejar secar bien el producto antes de utilizarlo. Está absolutamente prohibido doblarlo y guardarlo antes de que esté completamente seco.
6. No utilice agentes de limpieza fuertes, blanqueadores o agentes con partículas abrasivas para limpiar el producto. Está prohibida su limpieza en lavadora, secadora, mediante tintorería, blanqueamiento y centrifugación.
7. Limpie las piezas de plástico con una toalla suave y séquelas con una toalla suave y seca.
8. Limpie los componentes de metal o plástico con un detergente suave y agua tibia.

Producido para Kika Group Ltd., Vasil Levski 121, Plovdiv, Bulgaria. Hecho en china. Este producto cumple con la norma EN 14988:2017+A1:2020.

BG

ВАЖНО! ПРОЧЕТЕТЕ ВНИМАТЕЛНО И ЗАПАЗЕТЕ ЗА БЪДЕЩИ СПРАВКИ.

СТОЛ ЗА ХРАНЕНЕ

ВНИМАНИЕ!

1. Никога не оставяйте детето без надзор.
2. Винаги използвайте предпазната система.
3. Опасност от падане: Не позволявайте на детето си да се катери върху продукта.
4. Не използвайте продукта, освен ако всички компоненти не са правилно монтирани и регулирани.
5. Имайте предвид риска от открит огън и други източници на силна топлина в близост до продукта.
6. Имайте предвид риска от накланяне, когато детето ви може да бутне краката си в маса или друга конструкция.

• Не използвайте столчето за хранене, докато детето не може да седне само.
• Не използвайте столчето за хранене, ако някоя част е счупена, скъсана или липсва.
• За да избегнете нараняване, уверете се, че детето ви е далеч, когато разгъвате и сгъвате този продукт.
• Този продукт е предназначен за деца, които могат да седят сами и са до 3 години или с максимално тегло до 15 kg. Периодично проверявайте бутоните и системата на коланите за безопасност.
• Винаги използвайте стола върху равна плоска повърхност. Дръжте стола далеч от деца, когато не се използва.
• Столът не трябва да се използва като играчка.
• Не използвайте продукта като столче за хранене, докато детето не може да седи само.
• Таблата и аксесоарите не са предназначени да издържат теглото на детето.
• Таблата не е предназначена да държи детето в столчето и не замества предпазния колан.

ДЕТСКО СТОЛЧЕ

ВНИМАНИЕ !

1.Никога не оставяйте детето без надзор.
2.НИКОГА не поставяйте продукта в близост до прозорец, защото детето може да го използва като стъпало и да падне от прозореца.
3.Имайте предвид риска от открит огън и други източници на силна топлина в близост до продукта.
4.НИКОГА не поставяйте продукта близо до прозорец, където шнурове от щори или завеси могат да удушат детето.
5.Ограничителната система трябва да бъде премахната, скрита или покрита, когато продуктът се използва като столче за сядане.

I. ЧАСТИ

1.Седалка на столче; 2.Табла; 3.Поставка/седалка за стол (4г.); 4.Подложка за табла; 5.Поставка за крачета; 6.Винтове и шайби; 7.Горни и долни крака за столчето; 8.Отвертка; 9.Тапи за дървените крака на стола.

II. СГЛОБЯВАНЕ

2.1 Монтирайте 4-те части от краката, като съедините горните крака и долните крака според същите маркировки (A+A, B+B, C+C, D+D).
2.2 Поставете 4-те части от краката в държача на стола с 4 винта + 4 шайби. Краката ABCD са еднакви, не се изисква позициониране. Не затягайте винтовете, докато кракът не е монтиран.
2.3 Поставете поставката за крака в 4-те части от краката на столчето с 4 винта + 4 шайби.
Инструкции: Уверете се, че всичките 4 крака стоят на пода и след това затегнете 4-те винта в горната част на краката и 4-те винта на поставката за крака. Може да бъде нестабилен по време на сглобяването. Поставката за крака може да се използва двустранно според различните възрасти. Когато използвате другата страна, поставката за крака ще се регулира на друга височина.
2.4 Натиснете подноса върху стола. Моля, проверете дали тавата е заключена добре от бутона преди употреба.
2.5 Уверете се, че двата странични бутона на прозрачната табла са заключени, след като поставите таблата на стола.
2.6 Сваляне на таблата: Натиснете 1 от бутоните от едната страна, за да извадите малко таблата. Повторете от другата страна.

III. РАЗЛИЧНО ИЗПОЛЗВАНЕ НА СТОЛЧЕТО ЗА ХРАНЕНЕ В РАЗЛИЧНИТЕ ВЪЗРАСТИ

3.1 БЕБЕШКО СТОЛЧЕ ЗА ХРАНЕНЕ: 6 месеца - 3 години; ≤ 15 кг
3.2 БЕБЕШКО СТОЛЧЕ ЗА ХРАНЕНЕ: 4 - 6 години; ≤ 25 кг
3.3 ДЕТСКО СТОЛЧЕ: 4 - 6 години; ≤ 25 кг
3.4 ДЕТСКО СТОЛЧЕ: 6 месеца - 3 години; ≤ 15 кг
3.5 ДЕТСКО СТОЛЧЕ: 4 - 6 години; ≤ 25 кг
3.6 ДЕТСКО СТОЛЧЕ: 4 - 6 години; ≤ 25 кг

3.7 Столчето се трансформира на стол без табла:Натиснете 2-та бутона и свалете таблата.
3.8 Начин на трансформация на столчето за хранене. : 1. Отстранете 4-те винта от дъното на седалката. След това свалете седалката.
3.9 Начин на трансформация на столчето за хранене. : Отстранете 4-те долни крака и поставете 4-те подложки против плъзгане, за да предпазите горните крака преди употреба.

IV. ИЗПОЛЗВАНЕ НА ПРЕДПАЗНИЯ КОЛАН

ВНИМАНИЕ! Винаги използвайте ограничители и ги регулирайте, за да прилягат плътно. Падането може да се случи внезапно, ако детето не е правилно обезопасено.

1. Плъзнете щипката за катарама на презрамката върху корпуса на щипката за закопчалка на каишката за кръста. Повторете за другата страна.
2. Поставете завършената скоба на катарамата в корпуса на катарамата, докато щракне здраво на място. Слушайте за звука „щрак".
3. Повторете за другата страна.
4. Натиснете бутона в центъра на корпуса на катарамата, за да освободите детето от колана.
5. За да регулирате дължината на презрамките и коланите за кръста, преместете плъзгачите, както е показано.

V. ПОЧИСТВАНЕ И ПОДДРЪЖКА

Този продукт изисква редовна поддръжка, за да се поддържа в добро работно състояние. Проверявайте редовно всички части на продукта, за да сте сигурни, че работят правилно и за признаци на износване или повреда. Трябва да се използват само резервни части, доставени или препоръчани от производителя.
1. Преди да използвате продукта за първи път, моля, проверете дали всички части са добре фиксирани или дали затягащият механизъм е добре затегнат.
2. Редовно проверявайте състоянието на основните части и заключващите механизми, дали са в добро състояние. Ако установите повреда, моля, спрете да използвате продукта, докато счупената част не бъде заменена. Не ремонтирайте продукта сами, а се свържете с оторизиран сервиз или търговския мениджър, от който сте закупили продукта. В противен случай гаранцията ви ще бъде анулирана.
3. Не използвайте аксесоари или резервни части, различни от одобрените от производителя.
4. Платът на продукта трябва да се почиства с топла вода и мек сапун. Вижте етикета за грижа на продукта за инструкции за почистване на тъкани.
5. След почистване оставете продукта да изсъхне добре, преди да го използвате. Абсолютно забранено е сгъването и съхранението му, преди да е изсъхнало напълно.
6. Не използвайте силни почистващи препарати, белина или препарати с абразивни частици за почистване на продукта. Забранено е почистването му в пералня, сушилня, чрез химическо чистене, избелване и центрофуниране.
7. Почистете пластмасовите части с мека кърпа и подсушете със суха мека кърпа.
8. Почистете метални или пластмасови компоненти с мек почистващ препарат и топла вода.

Произведено за Кика Груп ООД, Васил Левски 121, Пловдив, България. Произведено в Китай. Този продукт отговаря на EN 14988:2017+A1:2020.

IT IMPORTANTE! LEGGERE ATTENTAMENTE E CONSERVARE PER FUTURO RIFERIMENTO.

SEGGIOLONE

AVVERTIMENTO!

1. Non lasciare mai il bambino incustodito.
2. Utilizzare sempre il sistema di ritenuta.
3. Pericolo di caduta: impedire al bambino di arrampicarsi sul prodotto.
4. Non utilizzare il prodotto se tutti i componenti non sono correttamente montati e regolati.
5. Essere consapevoli del rischio di fiamme libere e altre fonti di forte calore nelle vicinanze del prodotto.
6. Sii consapevole del rischio di ribaltamento quando il tuo bambino può spingere i piedi contro un tavolo o qualsiasi altra struttura.

• Non utilizzare il seggiolone finché il bambino non è in grado di stare seduto da solo.
• Non utilizzare il seggiolone se qualche parte risulta rotta, strappata o mancante.
• Per evitare lesioni, assicurarsi che il bambino sia tenuto lontano durante l'apertura e la chiusura del prodotto.
• Questo prodotto è destinato a bambini in grado di stare seduti senza aiuto e di età fino a 3 anni o con un peso massimo di 15 kg. Controllare periodicamente la sicurezza dei pulsanti e del sistema di cablaggio.
• Utilizzare sempre la sedia su una superficie piana e uniforme. Tenere la sedia lontano dalla portata dei bambini quando non viene utilizzata.
• La sedia non deve essere utilizzata come giocattolo.
• Non utilizzare il prodotto come seggiolone finché il bambino non sarà in grado di stare seduto da solo.
• Il vassoio e gli accessori non sono progettati per sostenere il peso del bambino.
• Il vassoio non è progettato per trattenere il bambino nel seggiolino e non sostituisce le cinture di sicurezza.

SEDIA BASSA PER MANGIARE

AVVERTIMENTO!

1. Non lasciare mai il bambino incustodito.
2. NON posizionare questo prodotto vicino a una finestra poiché può essere utilizzato come gradino dal bambino e farlo cadere dalla finestra.
3. Essere consapevoli del rischio di fiamme libere e altre fonti di forte calore nelle vicinanze del prodotto.
4. NON posizionare questo prodotto vicino a una finestra dove i cavi delle persiane o delle tende potrebbero strangolare un bambino.
5. Il sistema di ritenuta deve essere rimosso/nascosto/coperto quando il prodotto viene utilizzato come seduta.

I. PARTI

1. Sedile della sedia; 2. Vassoio; 3. Portasedia; 4. Vassoio trasparente; 5. Poggiapiedi; 6. Viti e rondelle; 7. Parte superiore delle gambe e parte inferiore delle gambe; 8. Cacciavite; 8. Coprigambe.

II. ASSEMBLAGGIO

2.1 Installare i 4 pezzi di gambe unendo le gambe superiori e quelle inferiori secondo gli stessi segni (A+A, B+B, C+C, D+D).
2.2 Inserire i 4 pezzi di gambe nel supporto della sedia con 4 viti + 4 rondelle. Le gambe ABCD sono le stesse, non è richiesta alcuna posizione. Non serrare le viti finché non viene installato il piedino.
2.3 Inserire il poggiapiedi in 4 pezzi di gambe mediante 4 viti + 4 rondelle.
Istruzioni: assicurarsi che le 4 gambe siano tutte appoggiate sul pavimento, quindi serrare le 4 viti sulla parte superiore delle gambe e le 4 viti sul poggiapiedi. Può risultare instabile durante il montaggio. Il poggiapiedi può essere utilizzato su entrambi i lati in base alle diverse età. Quando si utilizza l'altro lato, il poggiapiedi verrà regolato a un'altra altezza.
2.4 Spingere il vassoio sulla sedia. Si prega di verificare che il vassoio sia bloccato bene dal pulsante prima dell'uso.
2.5 Assicurarsi che entrambi i pulsanti laterali del vassoio trasparente siano bloccati dopo aver posizionato il vassoio della sedia.
2.6 Estrazione del vassoio: Premere 1 dei pulsanti su un lato per estrarre leggermente il vassoio. Ripeti dall'altra parte.

III. USO DIVERSO DEL SEGGIOLONE IN ETÀ DIVERSE

3.1 SEGGIOLONE BAMBINO: 6 mesi - 3 anni; ≤ 15kg
3.2 SEGGIOLONE BAMBINO: 4 - 6 anni; ≤ 25kg
3.3 POLTRONA JUNIOR: 4 - 6 anni; ≤ 25 kg
3.4 POLTRONCINA: 6 mesi - 3 anni; ≤ 15 kg
3,5 POLTRONCINA: 4 - 6 anni; ≤ 25 kg
3.6 POLTRONCINA: 4 - 6 anni; ≤ 25 kg

3.7 La sedia si trasforma in seggiolone senza vassoio: premere i 2 pulsanti e togliere il vassoio.
3.8 Come trasformare il seggiolone in uno sgabello junior: 1. Togliere le 4 viti dal fondo del sedile. Poi togli il sedile.
3.9 Come trasformare il seggiolone in una piccola sedia: Rimuovere le 4 gambe inferiori e indossare i 4 cuscinetti antiscivolo per proteggere le gambe superiori prima dell'uso.

IV. UTILIZZO DELL'IMBRACATURA DI SICUREZZA

AVVERTIMENTO! Utilizzare sempre le cinture e regolarle per adattarle perfettamente. Le cadute possono avvenire improvvisamente se il bambino non viene trattenuto adeguatamente.

1. Far scorrere il fermaglio della fibbia della tracolla nell'alloggiamento del fermaglio della fibbia della cintura in vita. Ripeti per l'altro lato.
2. Inserire la clip della fibbia completata nell'alloggiamento della fibbia finché non si aggancia saldamente in posizione. Ascolta il suono del "clic".
3. Ripeti per l'altro lato.
4. Premere il pulsante al centro dell'alloggiamento della fibbia per liberare il bambino dall'imbracatura.
5. Per regolare la lunghezza delle cinghie per le spalle e la vita, spostare i cursori come mostrato.

V. PULIZIA E MANUTENZIONE

Questo prodotto richiede una manutenzione regolare per mantenerlo in buone condizioni. Controllare regolarmente tutte le parti del prodotto per assicurarsi che funzionino correttamente e che non presentino segni di usura o danni. Devono essere utilizzate solo le parti di ricambio fornite o consigliate dal produttore.
1. Prima di utilizzare il prodotto per la prima volta, verificare se tutte le parti sono ben fissate o se il meccanismo di serraggio è ben serrato.
2. Controllare regolarmente lo stato delle parti principali e dei meccanismi di bloccaggio, se sono in buone condizioni. Se si riscontra un danno, interrompere l'utilizzo del prodotto fino alla sostituzione della parte rotta. Non effettuare riparazioni del prodotto da soli, ma contattare un'officina di riparazione autorizzata o il responsabile delle vendite da cui è stato acquistato il prodotto. In caso contrario la garanzia verrà annullata.
3. Non utilizzare accessori o parti di ricambio diversi da quelli approvati dal produttore.
4. Il tessuto del prodotto deve essere pulito con acqua tiepida e sapone neutro. Fare riferimento all'etichetta di cura sul prodotto per le istruzioni di pulizia dei tessuti.
5. Dopo la pulizia, lasciare asciugare bene il prodotto prima di utilizzarlo. È assolutamente vietato piegarlo e riporlo prima che sia completamente asciutto.
6. Non utilizzare detergenti aggressivi, sbiancanti o agenti con particelle abrasive per pulire il prodotto. È vietato il lavaggio in lavatrice, asciugatrice, mediante lavaggio a secco, sbiancamento e centrifugazione.
7. Pulire le parti in plastica con un panno morbido e asciugarle con un panno morbido e asciutto.
8. Pulire i componenti in metallo o plastica con un detergente delicato e acqua tiepida.

Prodotto per Kika Group Ltd., Vasil Levski 121, Plovdiv, Bulgaria. Made in China. Questo prodotto è conforme alla norma EN 14988:2017+A1:2020.

GR

ΣΠΟΥΔΑΙΟΣ! ΔΙΑΒΑΣΤΕ ΠΡΟΣΕΚΤΙΚΑ ΚΑΙ ΚΡΑΤΗΣΤΕ ΓΙΑ ΜΕΛΛΟΝΤΙΚΗ ΑΝΑΦΟΡΑ.

ΚΑΡΕΚΛΑ ΜΠΗΚΙΟΥ

ΠΡΟΕΙΔΟΠΟΙΗΣΗ!

1. Μην αφήνετε ποτέ το παιδί χωρίς επίβλεψη.
2. Χρησιμοποιείτε πάντα το σύστημα συγκράτησης.
3. Κίνδυνος πτώσης: Αποτρέψτε το παιδί σας να σκαρφαλώσει στο προϊόν.
4. Μη χρησιμοποιείτε το προϊόν εκτός εάν όλα τα εξαρτήματα έχουν τοποθετηθεί και ρυθμιστεί σωστά.
5. Έχετε υπόψη σας τον κίνδυνο πυρκαγιάς και άλλων πηγών ισχυρής θερμότητας κοντά στο προϊόν.
6. Προσέξτε τον κίνδυνο να γέρνει όταν το παιδί σας μπορεί να πιέσει τα πόδια του πάνω σε ένα τραπέζι ή σε οποιαδήποτε άλλη κατασκευή.

• Μην χρησιμοποιείτε το παιδικό καρεκλάκι μέχρι το παιδί να μπορεί να κάθεται χωρίς βοήθεια.
• Μην χρησιμοποιείτε το παιδικό καρεκλάκι εάν κάποιο μέρος είναι σπασμένο, σκισμένο ή λείπει.
• Για να αποφύγετε τραυματισμό, φροντίστε να κρατάτε το παιδί σας μακριά όταν ξεδιπλώνετε και διπλώνετε αυτό το προϊόν.
• Αυτό το προϊόν προορίζεται για παιδιά που μπορούν να κάθονται χωρίς βοήθεια και είναι έως 3 ετών ή με μέγιστο βάρος 15 κιλά. Ελέγχετε περιοδικά τα κουμπιά και το σύστημα καλωδίωσης για ασφάλεια.
• Χρησιμοποιείτε πάντα την καρέκλα σε επίπεδη επίπεδη επιφάνεια. Κρατήστε την καρέκλα μακριά από παιδιά όταν δεν τη χρησιμοποιείτε.
• Η καρέκλα δεν πρέπει να χρησιμοποιείται ως παιχνίδι.
• Μη χρησιμοποιείτε το προϊόν ως παιδικό καρεκλάκι έως ότου το παιδί μπορεί να κάθεται μόνο του.
• Ο δίσκος και τα αξεσουάρ δεν έχουν σχεδιαστεί για να υποστηρίζουν το βάρος του παιδιού.
• Ο δίσκος δεν έχει σχεδιαστεί για να κρατά το παιδί στο κάθισμα και δεν υποκαθιστά τη ζώνη ασφαλείας.

ΧΑΜΗΛΗ ΚΑΡΕΚΛΑ ΣΙΤΙΣΗΣ

ΠΡΟΕΙΔΟΠΟΙΗΣΗ!

1. Μην αφήνετε ποτέ το παιδί χωρίς επίβλεψη.
2. ΜΗΝ τοποθετείτε αυτό το προϊόν κοντά σε παράθυρο, καθώς μπορεί να χρησιμοποιηθεί ως βήμα από το παιδί και να προκαλέσει πτώση του παιδιού από το παράθυρο.
3. Να είστε ενήμεροι για τον κίνδυνο ανοιχτών πυρκαγιών και άλλων πηγών ισχυρής θερμότητας κοντά στο προϊόν.
4. ΜΗΝ τοποθετείτε αυτό το προϊόν κοντά σε παράθυρο όπου τα κορδόνια από τα στόρια ή τις κουρτίνες θα μπορούσαν να στραγγαλίσουν ένα παιδί.
5. Το σύστημα συγκράτησης πρέπει να αφαιρείται/κρύβεται/καλύπτεται όταν το προϊόν χρησιμοποιείται ως κάθισμα.

I. ΜΕΡΗ

1. Κάθισμα καρέκλας. 2. Δίσκος. 3. Κάτοχος καρέκλας. 4. Διαφανής δίσκος. 5. Υποπόδιο. 6. Βίδες & ροδέλες. 7. Πάνω πόδια & κάτω πόδια. 8. Κατσαβίδι; 8. Καλύμματα ποδιών.

II. ΣΥΝΑΡΜΟΛΟΓΗΣΗ

2.1 Τοποθετήστε τα 4 κομμάτια ποδιών ενώνοντας τα πάνω και τα κάτω πόδια σύμφωνα με τα ίδια σημάδια (A+A, B+B, C+C, D+D).
2.2 Τοποθετήστε τα 4 κομμάτια των ποδιών στη βάση καρέκλας με 4 βίδες + 4 ροδέλες. Τα πόδια ABCD είναι ίδια, δεν ζητείται θέση. Μην σφίγγετε τις βίδες μέχρι να τοποθετήσετε το πόδι.
2.3 Τοποθετήστε το υποπόδιο σε 4 κομμάτια ποδιών με 4 βίδες + 4 ροδέλες.
Οδηγίες: Βεβαιωθείτε ότι τα 4 πόδια στέκονται όλα στο πάτωμα και μετά σφίξτε τις 4 βίδες στο επάνω μέρος των ποδιών και τις 4 βίδες στο υποπόδιο. Μπορεί να είναι ασταθής κατά τη συναρμολόγηση. Το υποπόδιο μπορεί να χρησιμοποιηθεί διπλής όψης ανάλογα με τις ηλικίες. Όταν χρησιμοποιείτε την άλλη πλευρά, το υποπόδιο θα ρυθμιστεί σε άλλο ύψος.
2.4 Σπρώξτε το δίσκο στην καρέκλα. Ελέγξτε ότι ο δίσκος είναι καλά κλειδωμένος με το κουμπί πριν από τη χρήση.
2.5 Βεβαιωθείτε ότι τα δύο πλαϊνά κουμπιά του διαφανούς δίσκου είναι κλειδωμένα μετά την τοποθέτηση του δίσκου της καρέκλας.
2.6 Αφαίρεση του δίσκου: Πατήστε 1 από τα κουμπιά στη μία πλευρά για να βγάλετε λίγο το δίσκο. Επαναλάβετε από την άλλη πλευρά.

III. ΔΙΑΦΟΡΕΤΙΚΗ ΧΡΗΣΗ ΤΟΥ ΚΑΡΕΚΛΙΟΥ ΣΕ ΔΙΑΦΟΡΕΤΙΚΕΣ ΗΛΙΚΙΕΣ

3.1 ΚΑΡΕΚΛΑ ΜΩΡΟΥ ΜΩΡΟΥ: 6 μηνών - 3 ετών; ≤ 15 κιλά
3.2 ΚΑΡΕΚΛΑ ΜΩΡΟΥ ΜΩΡΟΥ: 4 - 6 ετών; ≤ 25 κιλά
3.3 JUNIOR CHAIR: 4 - 6 ετών; ≤ 25 κιλά
3.4 ΜΙΚΡΗ ΚΑΡΕΚΛΑ: 6 μηνών - 3 ετών; ≤ 15 κιλά
3,5 ΜΙΚΡΗ ΚΑΡΕΚΛΑ: 4 - 6 ετών; ≤ 25 κιλά
3.6 ΜΙΚΡΗ ΚΑΡΕΚΛΑ: 4 - 6 ετών; ≤ 25 κιλά

3.7 Η καρέκλα αλλάζει σε καρέκλα για μωρά χωρίς δίσκο : Πατήστε τα 2 κουμπιά και αφαιρέστε το δίσκο.
3.8 Τρόπος αλλαγής του καρεκλιού μωρού σε μικρό σκαμπό: 1. Αφαιρέστε τις 4 βίδες από το κάτω μέρος του καθίσματος. Στη συνέχεια κατεβάστε το κάθισμα.
3.9 Ο τρόπος αλλαγής του παιδικού καρεκλιού σε μια μικρή καρέκλα: Αφαιρέστε τα 4 κάτω πόδια και φορέστε τα 4 αντιολισθητικά μαξιλαράκια για να προστατεύσετε τα πάνω πόδια πριν από τη χρήση.

IV. ΧΡΗΣΗ ΤΗΣ ΖΩΝΗΣ ΑΣΦΑΛΕΙΑΣ

ΠΡΟΕΙΔΟΠΟΙΗΣΗ! Χρησιμοποιείτε πάντα συγκράτηση και προσαρμόζετε ώστε να εφαρμόζουν άνετα. Οι πτώσεις μπορεί να συμβούν ξαφνικά εάν το παιδί δεν συγκρατείται σωστά.

1. Σύρετε το κλιπ της πόρπης του ιμάντα ώμου πάνω στο περίβλημα του κλιπ της πόρπης του ιμάντα μέσης. Επαναλάβετε για την άλλη πλευρά.
2. Εισαγάγετε το ολοκληρωμένο κλιπ πόρπης στο περίβλημα της πόρπης μέχρι να ασφαλίσει στη θέση του. Ακούστε τον ήχο "κλικ".
3. Επαναλάβετε για την άλλη πλευρά.
4. Πατήστε το κουμπί στο κέντρο του περιβλήματος της πόρπης για να απελευθερώσετε το παιδί από τη ζώνη.
5. Για να προσαρμόσετε το μήκος των ιμάντων ώμου και μέσης, μετακινήστε τα ρυθμιστικά όπως φαίνεται.

V. ΚΑΘΑΡΙΣΜΟΣ ΚΑΙ ΣΥΝΤΗΡΗΣΗ

Αυτό το προϊόν χρειάζεται τακτική συντήρηση για να διατηρείται σε καλή κατάσταση. Ελέγχετε τακτικά όλα τα μέρη του προϊόντος για να βεβαιωθείτε ότι λειτουργούν σωστά και για σημάδια φθοράς ή ζημιάς. Θα πρέπει να χρησιμοποιούνται μόνο ανταλλακτικά που παρέχονται ή συνιστώνται από τον κατασκευαστή.
1. Πριν χρησιμοποιήσετε το προϊόν για πρώτη φορά, ελέγξτε εάν όλα τα εξαρτήματα είναι καλά στερεωμένα ή εάν ο μηχανισμός σύσφιξης είναι καλά σφιγμένος.
2. Ελέγχετε τακτικά την κατάσταση των κύριων εξαρτημάτων και των μηχανισμών ασφάλισης, εάν είναι σε καλή κατάσταση. Εάν διαπιστώσετε ζημιά, σταματήστε να χρησιμοποιείτε το προϊόν μέχρι να αντικατασταθεί το σπασμένο μέρος. Μην επισκευάζετε το προϊόν μόνοι σας, αλλά επικοινωνήστε με το εξουσιοδοτημένο συνεργείο ή τον υπεύθυνο πωλήσεων από τον οποίο αγοράσατε το προϊόν. Διαφορετικά η εγγύησή σας θα ακυρωθεί.
3. Μη χρησιμοποιείτε αξεσουάρ ή ανταλλακτικά άλλα από αυτά που έχουν εγκριθεί από τον κατασκευαστή.
4. Το ύφασμα του προϊόντος πρέπει να καθαρίζεται με ζεστό νερό και ήπιο σαπούνι. Ανατρέξτε στην ετικέτα φροντίδας στο προϊόν για οδηγίες καθαρισμού υφασμάτων.
5. Μετά τον καθαρισμό, αφήστε το προϊόν να στεγνώσει καλά πριν το χρησιμοποιήσετε. Απαγορεύεται απολύτως να το διπλώνετε και να το αποθηκεύετε πριν στεγνώσει τελείως.
6. Μη χρησιμοποιείτε ισχυρά καθαριστικά, λευκαντικά ή παράγοντες με λειαντικά σωματίδια για τον καθαρισμό του προϊόντος. Απαγορεύεται ο καθαρισμός του σε πλυντήριο, στεγνωτήριο, με στεγνό καθάρισμα λεύκανση και φυγοκέντρηση.
7. Καθαρίστε τα πλαστικά μέρη με μαλακή πετσέτα και στεγνώστε με στεγνή μαλακή πετσέτα.
8. Καθαρίστε μεταλλικά ή πλαστικά εξαρτήματα με ήπιο απορρυπαντικό και ζεστό νερό.

Παράγεται για την Kika Group Ltd., Vasil Levski 121, Plovdiv, Bulgaria. Κατασκευασμένο στην Κίνα. Αυτό το προϊόν συμμορφώνεται με το EN 14988:2017+A1:2020.

DE WICHTIG! BITTE SORGFÄLTIG LESEN UND FÜR SPÄTERES NACHSCHLESEN UNBEDINGT AUFBEWAHREN.

HOCHSTUHL

WARNUNG!

1. Lassen Sie das Kind niemals unbeaufsichtigt.
2. Benutzen Sie immer das Rückhaltesystem.
3. Sturzgefahr: Verhindern Sie, dass Ihr Kind auf das Produkt klettert.
4. Benutzen Sie das Produkt nur, wenn alle Komponenten korrekt montiert und eingestellt sind.
5. Seien Sie sich der Gefahr von offenem Feuer und anderen starken Hitzequellen in der Nähe des Produkts bewusst.
6. Seien Sie sich der Kippgefahr bewusst, wenn Ihr Kind seine Füße gegen einen Tisch oder eine andere Struktur stoßen kann.

• Benutzen Sie den Hochstuhl erst, wenn das Kind ohne Hilfe sitzen kann.
• Benutzen Sie den Hochstuhl nicht, wenn ein Teil kaputt, eingerissen oder fehlt.
• Um Verletzungen zu vermeiden, stellen Sie sicher, dass Ihr Kind beim Auf- und Zusammenklappen dieses Produkts ferngehalten wird.
• Dieses Produkt ist für Kinder bis zu einem Alter von 3 Jahren oder mit einem Maximalgewicht von 15 kg gedacht, die ohne Hilfe sitzen können. Überprüfen Sie regelmäßig die Sicherheit der Knöpfe und des Gurtsystems.
• Benutzen Sie den Stuhl immer auf einer ebenen Fläche. Halten Sie den Stuhl von Kindern fern, wenn er nicht benutzt wird.
• Der Stuhl darf nicht als Spielzeug verwendet werden.
• Benutzen Sie das Produkt nicht als Hochstuhl, bis das Kind alleine sitzen kann.
• Das Tablett und das Zubehör sind nicht dafür ausgelegt, das Gewicht des Kindes zu tragen.
• Die Ablage dient nicht dazu, das Kind im Sitz zu halten, und ersetzt nicht den Sicherheitsgurt.

NIEDRIGER FÜTTERUNGSSTUHL

WARNUNG!

1. Lassen Sie das Kind niemals unbeaufsichtigt.
2. Platzieren Sie dieses Produkt NICHT in der Nähe eines Fensters, da es vom Kind als Trittstufe genutzt werden kann und dazu führen kann, dass das Kind aus dem Fenster fällt.
3. Seien Sie sich der Gefahr von offenem Feuer und anderen starken Hitzequellen in der Nähe des Produkts bewusst.
4. Stellen Sie dieses Produkt NICHT in der Nähe eines Fensters auf, wo die Schnüre von Jalousien oder Vorhängen ein Kind erwürgen könnten.
5. Das Rückhaltesystem muss entfernt/versteckt/abgedeckt werden, wenn das Produkt als Sitzgelegenheit verwendet wird.

I. TEILE

1. Stuhlsitz; 2. Tablett; 3. Lehrstuhlinhaber; 4. Transparentes Tablett; 5. Fußstütze; 6. Schrauben und Unterlegscheiben; 7. Ober- und Unterschenkel; 8. Schraubendreher; 8. Beinabdeckungen.

II. ZUSAMMENBAU

2.1 Installieren Sie die 4 Beinstücke, indem Sie die oberen und unteren Beine entsprechend den gleichen Markierungen (A+A, B+B, C+C, D+D) verbinden.
2.2 Setzen Sie die 4 Beinstücke mit 4 Schrauben und 4 Unterlegscheiben in die Stuhlhalterung ein. Die ABCD-Beine sind gleich, es wird keine Position angefordert. Ziehen Sie die Schrauben erst fest, wenn der Fuß montiert ist.
2.3 Setzen Sie die Fußstütze mit 4 Schrauben und 4 Unterlegscheiben in die 4 Beinstücke ein.
Anleitung: Stellen Sie sicher, dass alle 4 Beine auf dem Boden stehen und ziehen Sie dann die 4 Schrauben oben an den Beinen und die 4 Schrauben an der Fußstütze fest. Es kann während des Zusammenbaus instabil sein. Die Fußstütze kann je nach Alter beidseitig genutzt werden. Bei Verwendung der anderen Seite wird die Fußstütze auf eine andere Höhe eingestellt.
2.4 Schieben Sie das Tablett auf den Stuhl. Bitte überprüfen Sie vor der Verwendung, ob die Ablage durch den Knopf gut verriegelt ist.
2.5 Stellen Sie sicher, dass die beiden Seitenknöpfe des transparenten Tabletts nach dem Aufsetzen des Stuhltabletts verriegelt sind.
2.6 Herausnehmen des Tabletts: Drücken Sie einen der Knöpfe auf einer Seite, um das Tablett ein Stück herauszunehmen. Auf der anderen Seite wiederholen.

III. UNTERSCHIEDLICHE NUTZUNG DES HOCHSTUHLS IN UNTERSCHIEDLICHEM ALTER

3.1 BABY-Hochstuhl: 6 Monate – 3 Jahre; ≤ 15 kg
3.2 BABY-HOCHSTUHL: 4 - 6 Jahre; ≤ 25 kg
3.3 JUNIOR-STUHL: 4 - 6 Jahre; ≤ 25 kg
3.4 KLEINER STUHL: 6 Monate – 3 Jahre; ≤ 15 kg
3,5 KLEINER STUHL: 4 - 6 Jahre; ≤ 25 kg
3.6 KLEINER STUHL: 4 - 6 Jahre; ≤ 25 kg

3.7 Der Stuhl verwandelt sich in einen Hochstuhl ohne Tablett: Drücken Sie die beiden Tasten und nehmen Sie das Tablett ab.
3.8 So verwandeln Sie den Hochstuhl in einen Juniorhocker: 1. Entfernen Sie die 4 Schrauben von der Unterseite des Sitzes. Nehmen Sie dann den Sitz ab.
3.9 So verwandeln Sie einen Hochstuhl in einen kleinen Stuhl: Entfernen Sie vor dem Gebrauch die 4 Unterbeine und bringen Sie die 4 Anti-Rutsch-Pads an, um die Oberschenkel zu schützen.

IV. VERWENDUNG DES SICHERHEITSGURTES

WARNUNG! Benutzen Sie immer Fesseln und passen Sie sie so an, dass sie gut sitzen. Wenn das Kind nicht richtig gesichert ist, kann es plötzlich zu Stürzen kommen.

1. Schieben Sie den Schnallenclip des Schultergurts auf das Gehäuse des Schnallenclips des Hüftgurts. Wiederholen Sie dies für die andere Seite.
2. Führen Sie den fertigen Schnallenclip in das Schnallengehäuse ein, bis er sicher einrastet. Achten Sie auf das „Klick"-Geräusch.
3. Wiederholen Sie den Vorgang für die andere Seite.
4. Drücken Sie den Knopf in der Mitte des Schnallengehäuses, um das Kind vom Gurt zu lösen.
5. Um die Länge der Schulter- und Hüftgurte anzupassen, bewegen Sie die Schieber wie gezeigt.

V. REINIGUNG UND PFLEGE

Dieses Produkt erfordert regelmäßige Wartung, um es in gutem Betriebszustand zu halten. Überprüfen Sie regelmäßig alle Teile des Produkts auf ordnungsgemäße Funktion und auf Anzeichen von Abnutzung oder Beschädigung. Es dürfen nur vom Hersteller gelieferte oder empfohlene Ersatzteile verwendet werden.
1. Bevor Sie das Produkt zum ersten Mal verwenden, prüfen Sie bitte, ob alle Teile gut befestigt sind bzw. ob der Spannmechanismus gut festgezogen ist.
2. Überprüfen Sie regelmäßig den Zustand der Hauptteile und Verriegelungsmechanismen, ob sie in gutem Zustand sind. Wenn Sie einen Schaden feststellen, verwenden Sie das Produkt bitte nicht mehr, bis das defekte Teil ersetzt wurde. Führen Sie die Reparatur des Produkts nicht selbst durch, sondern wenden Sie sich an eine autorisierte Reparaturwerkstatt oder den Vertriebsleiter, bei dem Sie das Produkt gekauft haben. Andernfalls erlischt Ihre Garantie.
3. Verwenden Sie kein anderes Zubehör oder Ersatzteile als die vom Hersteller zugelassenen.
4. Der Stoff des Produkts muss mit warmem Wasser und milder Seife gereinigt werden. Anweisungen zur Reinigung von Stoffen finden Sie auf dem Pflegeetikett auf dem Produkt.
5. Lassen Sie das Produkt nach der Reinigung gut trocknen, bevor Sie es verwenden. Es ist strengstens verboten, es zu falten und zu lagern, bevor es vollständig trocken ist.
6. Verwenden Sie zum Reinigen des Produkts keine scharfen Reinigungsmittel, Bleichmittel oder Mittel mit abrasiven Partikeln. Die Reinigung in der Waschmaschine, im Trockner, durch Trockenreinigung, Bleichen und Zentrifugieren ist verboten.
7. Reinigen Sie die Kunststoffteile mit einem weichen Tuch und trocknen Sie sie mit einem trockenen, weichen Tuch ab.
8. Metall- oder Kunststoffteile mit mildem Reinigungsmittel und warmem Wasser reinigen.

Produziert für Kika Group Ltd., Vasil Levski 121, Plovdiv, Bulgarien. In China hergestellt. Dieses Produkt entspricht EN 14988:2017+A1:2020.

FR

IMPORTANT! LIRE ATTENTIVEMENT ET A CONSERVER POUR REFERENCE ULTERIEURE.

CHAISE HAUTE

AVERTISSEMENT!

1. Ne laissez jamais l'enfant sans surveillance.
2. Utilisez toujours le système de retenue.
3. Risque de chute : empêchez votre enfant de grimper sur le produit.
4. N'utilisez pas le produit si tous les composants ne sont pas correctement installés et ajustés.
5. Soyez conscient du risque de feu ouvert et d'autres sources de forte chaleur à proximité du produit.
6. Soyez conscient des risques de basculement lorsque votre enfant peut pousser ses pieds contre une table ou toute autre structure.

• N'utilisez pas la chaise haute tant que l'enfant ne peut pas s'asseoir sans aide.
• N'utilisez pas la chaise haute si une pièce est cassée, déchirée ou manquante.
• Pour éviter les blessures, assurez-vous que votre enfant est tenu à l'écart lors du dépliage et du pliage de ce produit.
• Ce produit est destiné aux enfants capables de s'asseoir sans aide et âgés de moins de 3 ans ou pesant maximum 15 kg. Vérifiez périodiquement la sécurité des boutons et du système de harnais.
• Utilisez toujours le fauteuil sur une surface plane et uniforme. Gardez la chaise hors de portée des enfants lorsqu'elle n'est pas utilisée.
• La chaise ne doit pas être utilisée comme un jouet.
• N'utilisez pas le produit comme chaise haute tant que l'enfant ne peut pas s'asseoir seul.
• Le plateau et les accessoires ne sont pas conçus pour supporter le poids de l'enfant.
• Le plateau n'est pas conçu pour maintenir l'enfant dans le siège et ne remplace pas le harnais de sécurité.

CHAISE D'ALIMENTATION BASSE

AVERTISSEMENT!

1. Ne laissez jamais l'enfant sans surveillance.
2. NE placez PAS ce produit près d'une fenêtre car il peut être utilisé comme marchepied par l'enfant et le faire tomber par la fenêtre.
3. Soyez conscient du risque de feu ouvert et d'autres sources de forte chaleur à proximité du produit.
4. NE placez PAS ce produit près d'une fenêtre où les cordons des stores ou des rideaux pourraient étrangler un enfant.
5. Le système de retenue doit être retiré/caché/recouvert lorsque le produit est utilisé comme siège.

I. PIÈCES

1. Siège de chaise ; 2. Plateau ; 3. titulaire de chaise ; 4. Plateau transparent ; 5. Repose-pieds ; 6. Vis et rondelles ; 7. Haut des jambes et bas des jambes ; 8. Tournevis ; 8. Couvre-jambes.

II. ASSEMBLAGE

2.1 Installez les 4 morceaux de pieds en joignant les pieds supérieurs et inférieurs selon les mêmes repères (A+A, B+B, C+C, D+D).
2.2 Insérez les 4 morceaux de pieds dans le support de chaise à l'aide de 4 vis + 4 rondelles. Les jambes ABCD sont les mêmes, aucune position n'est demandée. Ne serrez pas les vis tant que le pied n'est pas installé.
2.3 Insérez le repose-pieds dans 4 morceaux de pieds à l'aide de 4 vis + 4 rondelles.
Instructions : Assurez-vous que les 4 pieds reposent tous sur le sol, puis serrez les 4 vis sur le dessus des pieds et les 4 vis sur le repose-pieds. Il peut être instable lors du montage. Le repose-pieds peut être utilisé des deux côtés selon différents âges. Lors de l'utilisation de l'autre côté, le repose-pieds sera ajusté à une autre hauteur.
2.4 Poussez le plateau sur la chaise. Veuillez vérifier que le plateau est bien verrouillé par le bouton avant utilisation.
2.5 Assurez-vous que les deux boutons latéraux du plateau transparent sont verrouillés après avoir installé le plateau de chaise.
2.6 Retrait du plateau : Appuyez sur 1 des boutons d'un côté pour retirer un peu le plateau. Répétez de l'autre côté.

III. UTILISATION DIFFÉRENTE DE LA CHAISE HAUTE SELON L'ÂGE

3.1 CHAISE HAUTE BÉBÉ : 6 mois - 3 ans ; ≤ 15kg
3.2 CHAISE HAUTE BÉBÉ : 4 - 6 ans ; ≤ 25kg
3.3 CHAISE JUNIOR : 4 à 6 ans ; ≤ 25kg
3.4 PETITE CHAISE : 6 mois - 3 ans ; ≤ 15kg
3.5 PETITE CHAISE : 4 à 6 ans ; ≤ 25 kg
3.6 PETITE CHAISE : 4 à 6 ans ; ≤ 25kg

3.7 La chaise se transforme en chaise haute sans plateau : Appuyez sur les 2 boutons et retirez le plateau.
3.8 Comment transformer la chaise haute en tabouret junior : 1. Retirez les 4 vis du bas du siège. Retirez ensuite le siège.
3.9 Comment transformer une chaise haute en petite chaise : Retirez les 4 pieds inférieurs et mettez les 4 patins antidérapants pour protéger les pieds supérieurs avant utilisation.

IV. UTILISATION DU HARNAIS DE SÉCURITÉ

AVERTISSEMENT! Utilisez toujours des dispositifs de retenue et ajustez-les pour qu'ils soient bien ajustés. Les chutes peuvent survenir soudainement si l'enfant n'est pas correctement retenu.

1. Faites glisser le clip de boucle de la bandoulière sur le boîtier du clip de boucle de la ceinture. Répétez pour l'autre côté.
2. Insérez le clip de boucle terminé dans le boîtier de la boucle jusqu'à ce qu'il s'enclenche solidement en place. Écoutez le son du « clic ».
3. Répétez l'opération pour l'autre côté.
4. Appuyez sur le bouton au centre du boîtier de la boucle pour libérer l'enfant du harnais.
5. Pour régler la longueur des bretelles et de la taille, déplacez les curseurs comme indiqué.

V. NETTOYAGE ET ENTRETIEN

Ce produit nécessite un entretien régulier pour le maintenir en bon état de fonctionnement. Vérifiez régulièrement toutes les pièces du produit pour vous assurer qu'elles fonctionnent correctement et qu'elles ne présentent aucun signe d'usure ou de dommage. Seules les pièces de rechange fournies ou recommandées par le fabricant doivent être utilisées.
1. Avant d'utiliser le produit pour la première fois, veuillez vérifier si toutes les pièces sont bien fixées ou si le mécanisme de serrage est bien serré.
2. Vérifiez régulièrement l'état des pièces principales et des mécanismes de verrouillage, s'ils sont en bon état. Si vous constatez des dommages, veuillez cesser d'utiliser le produit jusqu'à ce que la pièce cassée soit remplacée. Ne réparez pas le produit vous-même, mais contactez un atelier de réparation agréé ou le directeur commercial auprès duquel vous avez acheté le produit. Dans le cas contraire, votre garantie sera annulée.
3. N'utilisez pas d'accessoires ou de pièces de rechange autres que ceux approuvés par le fabricant.
4. Le tissu du produit doit être nettoyé avec de l'eau tiède et du savon doux. Reportez-vous à l'étiquette d'entretien sur le produit pour connaître les instructions de nettoyage des tissus.
5. Après le nettoyage, laissez bien sécher le produit avant de l'utiliser. Il est absolument interdit de le plier et de le ranger avant qu'il ne soit complètement sec.
6. N'utilisez pas de produits de nettoyage puissants, de blanchisseurs ou d'agents contenant des particules abrasives pour nettoyer le produit. Il est interdit de le nettoyer en machine à laver, au sèche-linge, par nettoyage à sec, blanchiment et centrifugation.
7. Nettoyez les pièces en plastique avec une serviette douce et séchez-les avec une serviette douce et sèche.
8. Nettoyez les composants en métal ou en plastique avec un détergent doux et de l'eau tiède.

Produit pour Kika Group Ltd., Vasil Levski 121, Plovdiv, Bulgarie. Fabriqué en Chine. Ce produit est conforme à la norme EN 14988:2017+A1:2020.

NL BELANGRIJK! ZORGVULDIG LEZEN EN BEWAREN VOOR TOEKOMSTIG GEBRUIK.

HOGE STOEL

WAARSCHUWING!

1. Laat het kind nooit zonder toezicht achter.
2. Gebruik altijd het bevestigingssysteem.
3. Valgevaar: Voorkom dat uw kind op het product klimt.
4. Gebruik het product niet tenzij alle onderdelen correct zijn gemonteerd en afgesteld.
5. Houd rekening met het risico van open vuur en andere bronnen van sterke hitte in de buurt van het product.
6. Houd rekening met het risico op kantelen als uw kind zijn voeten tegen een tafel of een andere constructie kan duwen.

• Gebruik de kinderstoel pas als het kind zelfstandig kan zitten.
• Gebruik de kinderstoel niet als een onderdeel kapot, gescheurd of ontbreekt.
• Om letsel te voorkomen, zorg ervoor dat uw kind uit de buurt blijft tijdens het uit- en opvouwen van dit product.
• Dit product is bedoeld voor kinderen die zelfstandig kunnen zitten en tot 3 jaar oud zijn of een maximaal gewicht van 15 kg hebben. Controleer regelmatig de knoppen en het harnassysteem op veiligheid.
• Gebruik de stoel altijd op een vlakke, vlakke ondergrond. Houd de stoel uit de buurt van kinderen wanneer deze niet in gebruik is.
• De stoel mag niet als speelgoed worden gebruikt.
• Gebruik het product niet als kinderstoel totdat het kind alleen kan zitten.
• Het dienblad en de accessoires zijn niet ontworpen om het gewicht van het kind te dragen.
• Het dienblad is niet ontworpen om het kind in de stoel te houden en vervangt niet het veiligheidsharnas.

LAGE VOEDERSTOEL

WAARSCHUWING!

1. Laat het kind nooit zonder toezicht achter.
2. Plaats dit product NIET in de buurt van een raam, omdat het door het kind als opstapje kan worden gebruikt en ervoor kan zorgen dat het kind uit het raam valt.
3. Houd rekening met het risico van open vuur en andere bronnen van sterke hitte in de buurt van het product.
4. Plaats dit product NIET in de buurt van een raam waar koorden van jaloezieën of gordijnen een kind kunnen wurgen.
5. Het beveiligingssysteem moet worden verwijderd/verborgen/afgedekt wanneer het product als zitplaats wordt gebruikt.

I. ONDERDELEN

1. Stoelzitting; 2. Lade; 3. Stoelhouder; 4. Transparant dienblad; 5. Voetensteun; 6. Schroeven en ringen; 7. Bovenbenen en onderbenen; 8. Schroevendraaier; 8. Beenbeschermers.

II. IN ELKAAR ZETTEN

2.1 Installeer de 4 stukken poten door de bovenpoten en de onderpoten met elkaar te verbinden volgens dezelfde markeringen (A+A, B+B, C+C, D+D).
2.2 Steek de 4 stukken poten in de stoelhouder met 4 schroeven + 4 ringen. ABCD-poten zijn hetzelfde, er wordt geen positie gevraagd. Draai de schroeven pas vast als de voet is geïnstalleerd.
2.3 Plaats de voetsteun in 4 stukken poten met 4 schroeven + 4 ringen.
Instructies: Zorg ervoor dat de 4 poten allemaal op de grond staan en draai vervolgens de 4 schroeven aan de bovenkant van de poten en de 4 schroeven op de voetsteun vast. Tijdens de montage kan het instabiel zijn. De voetsteun kan dubbelzijdig worden gebruikt, afhankelijk van verschillende leeftijden. Bij gebruik van de andere kant wordt de voetsteun op een andere hoogte gezet.
2.4 Duw het dienblad op de stoel. Controleer vóór gebruik of de lade goed is vergrendeld met de knop.
2.5 Zorg ervoor dat de beide zijknoppen van het transparante blad zijn vergrendeld nadat het stoelblad is geplaatst.
2.6 Lade eraf halen: Druk op 1 van de knoppen aan één kant om de lade er een stukje uit te halen. Herhaal aan de andere kant.

III. VERSCHILLEND GEBRUIK VAN DE KINDERSTOEL IN VERSCHILLENDE LEEFTIJDEN

3.1 BABY-HOGE STOEL: 6 maanden - 3 jaar; ≤ 15 kg
3.2 BABY-HIGH STOEL: 4 - 6 jaar; ≤ 25kg
3.3 JUNIOR-STOEL: 4 - 6 jaar; ≤ 25 kg
3.4 KLEINE STOEL: 6 maanden - 3 jaar; ≤ 15kg
3.5 KLEINE STOEL: 4 - 6 jaar; ≤ 25kg
3.6 KLEINE STOEL: 4 - 6 jaar; ≤ 25kg

3.7 De stoel verandert in een kinderstoel zonder blad: Druk op de 2 knoppen en verwijder het blad.
3.8 De manier om de kinderstoel te veranderen in een juniorkruk: 1. Verwijder de 4 schroeven uit de onderkant van de zitting. Haal vervolgens de stoel eraf.
3.9 Zo verander je een kinderstoel in een kleine stoel: Verwijder voor gebruik de 4 onderpoten en plaats de 4 antislipkussentjes om de bovenpoten te beschermen.

IV. HET VEILIGHEIDSHARNAS GEBRUIKEN

WAARSCHUWING! Gebruik altijd veiligheidsbeugels en pas ze zo aan dat ze goed passen. Valpartijen kunnen plotseling gebeuren als het kind niet goed wordt vastgezet.

1. Schuif de gespclip van de schouderriem op de behuizing van de gespclip van de heupriem. Herhaal voor de andere kant.
2. Steek de voltooide gespclip in de gespbehuizing totdat deze stevig op zijn plaats klikt. Luister naar het "klik"-geluid.
3. Herhaal dit voor de andere kant.
4. Druk op de knop in het midden van de gespbehuizing om het kind uit het harnas te halen.
5. Om de lengte van de schouder- en heupbanden aan te passen, verplaatst u de schuifregelaars zoals weergegeven.

V. REINIGING EN ONDERHOUD

Dit product heeft regelmatig onderhoud nodig om het in goede staat te houden. Controleer regelmatig alle onderdelen van het product om er zeker van te zijn dat ze correct werken en op tekenen van slijtage of schade. Er mogen alleen vervangende onderdelen worden gebruikt die door de fabrikant zijn geleverd of aanbevolen.
1. Controleer voordat u het product voor de eerste keer gebruikt of alle onderdelen goed zijn bevestigd en of het spanmechanisme goed is vastgedraaid.
2. Controleer regelmatig de staat van de belangrijkste onderdelen en vergrendelingsmechanismen, of deze in goede staat zijn. Als u schade constateert, stop dan met het gebruik van het product totdat het defecte onderdeel is vervangen. Voer de reparatie van het product niet zelf uit, maar neem contact op met een erkende reparatiewerkplaats of de verkoopmanager waar u het product heeft gekocht. Anders vervalt uw garantie.
3. Gebruik geen andere accessoires of vervangingsonderdelen dan die welke door de fabrikant zijn goedgekeurd.
4. De stof van het product moet worden gereinigd met warm water en milde zeep. Raadpleeg het onderhoudslabel op het product voor reinigingsinstructies voor stoffen.
5. Laat het product na het reinigen goed drogen voordat u het gebruikt. Het is absoluut verboden om hem op te vouwen en op te bergen voordat hij volledig droog is.
6. Gebruik geen sterke schoonmaakmiddelen, bleekmiddelen of middelen met schurende deeltjes om het product schoon te maken. Het is verboden het product te reinigen in de wasmachine, droger, door middel van chemisch reinigen, bleken en centrifugeren.
7. Maak de plastic onderdelen schoon met een zachte handdoek en droog ze af met een droge, zachte handdoek.
8. Reinig metalen of plastic onderdelen met een mild reinigingsmiddel en warm water.

Geproduceerd voor Kika Group Ltd., Vasil Levski 121, Plovdiv, Bulgarije. Gemaakt in China. Dit product voldoet aan EN 14988:2017+A1:2020.

FI

TÄRKEÄ! LUE HUOLELLISESTI JA SÄILYTÄ TULEVAA TARKISTA VARTEN.

KORKEA TUOLI

VAROITUS!

1. Älä koskaan jätä lasta ilman valvontaa.
2. Käytä aina turvajärjestelmää.
3. Putoamisvaara: Estä lastasi kiipeämästä tuotteen päälle.
4. Älä käytä tuotetta, elleivät kaikki osat ole oikein asennettu ja säädetty.
5. Ole tietoinen avotulen ja muiden voimakkaan lämmönlähteiden vaarasta tuotteen läheisyydessä.
6. Ole tietoinen kaatumisvaarasta, kun lapsesi voi työntää jalkansa pöytää tai muuta rakennetta vasten.

• Älä käytä syöttötuolia ennen kuin lapsi pystyy istumaan ilman apua.
• Älä käytä syöttötuolia, jos jokin osa on rikki, repeytynyt tai puuttuu.
• Loukkaantumisten välttämiseksi varmista, että lapsesi on poissa, kun avaat ja taitat tätä tuotetta.
• Tämä tuote on tarkoitettu lapsille, jotka pystyvät istumaan ilman apua ja jotka ovat enintään 3-vuotiaita tai enintään 15 kg painavia. Tarkista ajoittain painikkeiden ja valjaiden turvallisuus.
• Käytä tuolia aina tasaisella alustalla. Pidä tuoli poissa lasten ulottuvilta, kun se ei ole käytössä.
• Tuolia ei saa käyttää leluna.
• Älä käytä tuotetta syöttötuolina ennen kuin lapsi pystyy istumaan yksin.
• Lokeroa ja lisävarusteita ei ole suunniteltu tukemaan lapsen painoa.
• Alustaa ei ole suunniteltu pitämään lasta istuimessa, eikä se korvaa turvavaljaita.

MATALA SYÖTTÖTUOLI

VAROITUS!

1. Älä koskaan jätä lasta ilman valvontaa.
2. ÄLÄ sijoita tätä tuotetta ikkunan lähelle, koska lapsi voi käyttää sitä askelmana ja saada lapsen putoamaan ikkunasta.
3. Ole tietoinen avotulen ja muiden voimakkaan lämmönlähteiden vaarasta tuotteen läheisyydessä.
4. ÄLÄ sijoita tätä tuotetta ikkunan lähelle, jossa kaihtimien tai verhojen johdot voivat kuristaa lapsen.
5. Turvajärjestelmä on poistettava/piilotettava/peitettävä, kun tuotetta käytetään istuimena.

I. OSAT

1. Tuolin istuin; 2. Lokero; 3. Tuolin pidike; 4. Läpinäkyvä lokero; 5. Jalkatuki; 6. Ruuvit ja aluslevyt; 7. Yläjalat & alajalat; 8. Ruuvimeisseli; 8. Jalkasuojat.

II. KOKOAMINEN

2.1 Asenna 4 jalkapalaa yhdistämällä yläjalat ja alajalat samojen merkkien mukaan (A+A, B+B, C+C, D+D).
2.2 Aseta 4 jalkapalaa tuolin pidikkeeseen 4 ruuvilla + 4 aluslevyllä. ABCD-jalat ovat samat, asentoa ei vaadita. Älä kiristä ruuveja ennen kuin jalka on asennettu.
2.3 Aseta jalkatuki 4 osaan jalkoja 4 ruuvilla + 4 aluslevyllä.
Ohjeet: Varmista, että kaikki 4 jalkaa ovat lattialla ja kiristä sitten jalkojen yläosassa olevat 4 ruuvia ja jalkatuen 4 ruuvia. Se voi olla epävakaa kokoonpanon aikana. Jalkatukea voidaan käyttää kaksipuolisesti eri iän mukaan. Käytettäessä toista puolta jalkatuki säädetään toiselle korkeudelle.
2.4 Työnnä alusta tuolille. Tarkista ennen käyttöä, että lokero on lukittu kunnolla painikkeella.
2.5 Varmista, että läpinäkyvän alustan molemmat sivupainikkeet ovat lukittuina, kun olet asettanut tuolin alustalle.
2.6 Lokeron pois ottaminen: Paina 1 toisella puolella olevista painikkeista ottaaksesi kasetin hieman ulos. Toista toisella puolella.

III. SYÖTTÖTUOLIN ERILAINEN KÄYTTÖ ERI IÄSSÄ

3.1 SYÖTTYTUOLI vauvojen 6 kuukautta - 3 vuotta; ≤ 15 kg
3.2 SÄTTYTUOLI vauvojen 4 - 6 vuotta; ≤ 25 kg
3.3 JUNIORITUOLI: 4 - 6 vuotta; ≤ 25 kg
3.4 PIENI TUOLI: 6 kuukautta - 3 vuotta; ≤ 15 kg
3.5 PIENI TUOLI: 4 - 6 vuotta; ≤ 25 kg
3.6 PIENI TUOLI: 4 - 6 vuotta; ≤ 25 kg

3.7 Tuoli vaihtuu syöttötuoliin ilman alustaa : Paina 2 painiketta ja ota alusta pois.
3.8 Tapa vaihtaa syöttötuoli juniorijakkaraksi: 1. Irrota 4 ruuvia istuimen pohjasta. Nosta sitten istuin.
3.9 Tapa vaihtaa syöttötuoli pieneksi tuoliksi: Irrota 4 alajalkaa ja laita 4 liukastumista estävää pehmustetta suojaamaan yläjalkoja ennen käyttöä.

IV. TURVAVALJAIDEN KÄYTTÄMINEN

VAROITUS! Käytä aina turvalaitteita ja säädä istumaan tiukasti. Putoaminen voi tapahtua äkillisesti, jos lasta ei ole kiinnitetty kunnolla.

1. Liu'uta olkahihnan solkipidike vyötäröhihnan solkipidikkeen koteloon. Toista toiselle puolelle.
2. Työnnä valmis solkipidike soljen koteloon, kunnes se lukittuu tukevasti paikalleen. Kuuntele "klik"-ääntä.
3. Toista toiselle puolelle.
4. Vapauta lapsi valjaista painamalla soljen kotelon keskellä olevaa painiketta.
5. Säädä olka- ja vyötäröhihnojen pituutta liikuttamalla liukusäätimiä kuvan osoittamalla tavalla.

V. PUHDISTUS JA HUOLTO

Tämä tuote vaatii säännöllistä huoltoa pitääkseen sen hyvässä toimintakunnossa. Tarkista säännöllisesti kaikki tuotteen osat varmistaaksesi, että ne toimivat oikein ja ettei niissä ole kulumisen tai vaurioiden merkkejä. Vain valmistajan toimittamia tai suosittelemia varaosia saa käyttää.
1. Ennen kuin käytät tuotetta ensimmäistä kertaa, tarkista, että kaikki osat ovat kunnolla kiinni tai onko kiristysmekanismi hyvin kiristetty.
2. Tarkista säännöllisesti pääosien ja lukitusmekanismien kunto, ovatko ne hyvässä kunnossa. Jos havaitset vaurioita, lopeta tuotteen käyttö, kunnes rikkoutunut osa on vaihdettu. Älä korjaa tuotetta itse, vaan ota yhteyttä valtuutettuun korjaamoon tai myyntipäällikköön, jolta ostit tuotteen. Muuten takuusi raukeaa.
3. Älä käytä muita kuin valmistajan hyväksymiä lisävarusteita tai varaosia.
4. Tuotteen kangas on puhdistettava lämpimällä vedellä ja miedolla saippualla. Katso kankaiden puhdistusohjeet tuotteen hoitotarrasta.
5. Anna tuotteen kuivua hyvin puhdistuksen jälkeen ennen käyttöä. Sen taittaminen ja varastointi on ehdottomasti kiellettyä ennen kuin se on täysin kuiva.
6. Älä käytä vahvoja puhdistusaineita, valkaisuaineita tai hankaavia hiukkasia sisältäviä aineita tuotteen puhdistukseen. Sen puhdistaminen pesukoneessa, kuivausrummussa, kuivapesuvalkaisulla ja sentrifugoinnilla on kielletty.
7. Puhdista muoviosat pehmeällä pyyhkeellä ja kuivaa kuivalla pehmeällä pyyhkeellä.
8. Puhdista metalli- tai muoviosat miedolla pesuaineella ja lämpimällä vedellä.

Valmistettu Kika Group Ltd:lle, Vasil Levski 121, Plovdiv, Bulgaria. Valmistettu Kiinassa. Tämä tuote on standardin EN 14988:2017+A1:2020 mukainen.

RO

IMPORTANT! CITIȚI CU ATENȚIE ȘI PĂSTRAȚI PENTRU REFERINȚE VITORIALE.

SCAUN INALT

AVERTIZARE!

1. Nu lăsa niciodată copilul nesupravegheat.
2. Utilizați întotdeauna sistemul de reținere.
3. Pericol de cădere: Preveniți copilul să se urce pe produs.
4. Nu utilizați produsul decât dacă toate componentele sunt corect montate și reglate.
5. Fiți conștienți de riscul de incendii deschise și alte surse de căldură puternică în apropierea produsului.
6. Fii conștient de riscul de înclinare atunci când copilul tău își poate împinge picioarele pe o masă sau pe orice altă structură.

• Nu folosiți scaunul înalt până când copilul nu se poate ridica în picioare fără ajutor.
• Nu folosiți scaunul înalt dacă vreo piesă este ruptă, ruptă sau lipsește.
• Pentru a evita rănirea, asigurați-vă că copilul dumneavoastră este ținut la distanță atunci când desfaceți și pliați acest produs.
• Acest produs este destinat copiilor care pot sta în picioare neajutati si au pana la 3 ani sau cu o greutate maxima de 15 kg. Verificați periodic butoanele și sistemul de ham pentru siguranță.
• Utilizați întotdeauna scaunul pe o suprafață plană și plană. Țineți scaunul departe de copii atunci când nu este utilizat.
• Scaunul nu trebuie folosit ca o jucărie.
• Nu utilizați produsul pe post de scaun înalt până când copilul nu se poate așeza singur.
• Tava și accesoriile nu sunt concepute pentru a susține greutatea copilului.
• Tava nu este concepută pentru a ține copilul în scaun și nu înlocuiește hamul de siguranță.

SCAUN DE HRĂNIRE JOS

AVERTIZARE!

1. Nu lăsa niciodată copilul nesupravegheat.
2. NU așezați acest produs lângă o fereastră deoarece poate fi folosit ca pas de către copil și poate provoca căderea copilului pe fereastră.
3. Fiți conștienți de riscul de incendii deschise și alte surse de căldură puternică în apropierea produsului.
4. NU plasați acest produs lângă o fereastră unde cablurile jaluzelelor sau draperiilor ar putea sugruma un copil.
5. Sistemul de reținere trebuie îndepărtat/ascuns/acoperit atunci când produsul este utilizat ca scaun.

I. PĂRȚI

1. Scaun scaun; 2. Tava; 3. Suport scaun; 4. Tava transparenta; 5. Suport pentru picioare; 6. Șuruburi și șaibe; 7. Picioare superioare și picioare în jos; 8. Surubelnita; 8. Huse pentru picioare.

II. ASAMBLARE

2.1 Instalați cele 4 bucăți de picioare unind picioarele superioare și picioarele de jos după aceleași semne (A+A, B+B, C+C, D+D).
2.2 Introduceți cele 4 bucăți de picioare în suportul scaunului cu 4 șuruburi + 4 șaibe. Picioarele ABCD sunt aceleași, nu se solicită nicio poziție. Nu strângeți șuruburile până când piciorul nu este instalat.
2.3 Introduceți suportul pentru picioare în 4 bucăți de picioare cu 4 șuruburi + 4 șaibe.
Instrucțiuni: Asigurați-vă că cele 4 picioare stau toate pe podea și apoi strângeți cele 4 șuruburi din partea superioară a picioarelor și cele 4 șuruburi de pe suport pentru picioare. Poate fi instabil în timpul asamblarii. Suportul pentru picioare poate fi folosit pe două fețe în funcție de diferite vârste. Când utilizați cealaltă parte, suportul pentru picioare va fi reglat la o altă înălțime.
2.4 Împingeți tava pe scaun. Vă rugăm să verificați că tava este bine blocată de buton înainte de utilizare.
2.5 Asigurați-vă că ambele butoane laterale ale tăvii transparente sunt blocate după ce ați pus tava pentru scaun.
2.6 Scoaterea tavii: Apăsați 1 dintre butoanele de pe o parte pentru a scoate puțin tava. Repetați pe cealaltă parte.

III. UTILIZARE DIFERITĂ A SCAUNULUI ÎNALT LA DIFERITE VÂRSTE

3.1 Scaun înalt pentru BEBE: 6 luni - 3 ani; ≤ 15 kg
3.2 Scaun înalt pentru bebeluși: 4 - 6 ani; ≤ 25 kg
3.3 SCAUN JUNIOR: 4 - 6 ani; ≤ 25 kg
3.4 SCAUN MIC: 6 luni - 3 ani; ≤ 15 kg
3.5 SCAUN MIC: 4 - 6 ani; ≤ 25 kg
3.6 SCAUN MIC: 4 - 6 ani; ≤ 25 kg

3.7 Scaunul se transformă într-un scaun înalt fără tavă: Apăsați cele 2 butoane și scoateți tava.
3.8 Modalitatea de a schimba scaunul înalt cu un scaun pentru juniori: 1. Scoateți cele 4 șuruburi din partea de jos a scaunului. Apoi scoateți scaunul.
3.9 Modul de a schimba scaunul înalt într-un scaun mic: Scoateți cele 4 picioare inferioare și puneți cele 4 tampoane anti-alunecare pentru a proteja picioarele superioare înainte de utilizare.

IV. UTILIZAREA HAMULUI DE SIGURANȚĂ

AVERTIZARE! Folosiți întotdeauna sisteme de reținere și ajustați-l pentru a se potrivi perfect. Căderile pot apărea brusc dacă copilul nu este reținut corespunzător.

1. Glisați clema de cataramă a curelei de umăr pe carcasa clemei de cataramă a curelei de talie. Repetați pentru cealaltă parte.
2. Introduceți clema de cataramă completată în carcasa cataramei până când se fixează bine în poziție. Ascultă sunetul „clic”.
3. Repetați pentru cealaltă parte.
4. Apăsați butonul din centrul carcasei cataramei pentru a elibera copilul din ham.
5. Pentru a regla lungimea curelelor de umăr și talie, mișcați glisoarele așa cum se arată.

V. CURĂȚARE ȘI ÎNTREȚINERE

Acest produs necesită întreținere regulată pentru a-l menține în stare bună de funcționare. Verificați în mod regulat toate părțile produsului pentru a vă asigura că funcționează corect și dacă există semne de uzură sau deteriorare. Trebuie folosite numai piese de schimb furnizate sau recomandate de producător.
1. Înainte de a utiliza produsul pentru prima dată, vă rugăm să verificați dacă toate piesele sunt bine fixate sau dacă mecanismul de strângere este bine strâns.
2. Verificați în mod regulat starea pieselor principale și a mecanismelor de blocare, dacă acestea sunt în stare bună. Dacă constatați daune, vă rugăm să nu mai utilizați produsul până când piesa ruptă este înlocuită. Nu reparați singur produsul, ci contactați un atelier de reparații autorizat sau managerul de vânzări de la care ați cumpărat produsul. În caz contrar, garanția dvs. va fi anulată.
3. Nu utilizați accesorii sau piese de schimb altele decât cele, aprobate de producător.
4. Țesătura produsului trebuie curățată cu apă caldă și săpun blând. Consultați eticheta de îngrijire de pe produs pentru instrucțiuni de curățare a țesăturilor.
5. După curățare, lăsați produsul să se usuce bine înainte de a-l folosi. Este absolut interzis să-l pliați și să îl păstrați înainte de a fi complet uscat.
6. Nu utilizați agenți de curățare puternici, agent de albire sau agenți cu particule abrazive pentru curățarea produsului. Este interzisa curatarea acestuia in masina de spalat rufe, uscator, prin curatare chimica, albire si centrifugare.
7. Curățați părțile din plastic cu un prosop moale și uscați cu un prosop moale uscat.
8. Curățați componentele din metal sau plastic cu detergent slab și apă caldă.

Produs pentru Kika Group Ltd., Vasil Levski 121, Plovdiv, Bulgaria. Fabricate în China. Acest produs este conform cu EN 14988:2017+A1:2020.

PT IMPORTANTE! LEIA COM ATENTCAO E CONSERVE PARA CONSULTAS FUTURAS.

CADEIRA ALTA

AVISO!

1. Nunca deixe a criança sozinha.
2. Utilize sempre o sistema de retenção.
3. Risco de queda: Evite que seu filho suba no produto.
4. Não utilize o produto a menos que todos os componentes estejam corretamente montados e ajustados.
5. Esteja ciente do risco de incêndios abertos e outras fontes de calor intenso nas proximidades do produto.
6. Esteja ciente do risco de tombar quando seu filho conseguir empurrar os pés contra uma mesa ou qualquer outra estrutura.

• Não utilize a cadeira alta até que a criança consiga sentar-se sem ajuda.
• Não utilize a cadeira alta se alguma peça estiver quebrada, rasgada ou faltando.
• Para evitar lesões, certifique-se de que a criança se mantém afastada ao desdobrar e dobrar este produto.
• Este produto destina-se a crianças que conseguem sentar-se sem ajuda e até aos 3 anos ou com um peso máximo de 15 kg. Verifique periodicamente os botões e o sistema de arnês quanto à segurança.
• Utilize sempre a cadeira sobre uma superfície plana e uniforme. Mantenha a cadeira longe do alcance das crianças quando não estiver em uso.
• A cadeira não deve ser usada como brinquedo.
• Não utilize o produto como cadeira alta até que a criança consiga sentar-se sozinha.
• A bandeja e os acessórios não foram concebidos para suportar o peso da criança.
• A bandeja não foi projetada para manter a criança na cadeira e não substitui o cinto de segurança.

CADEIRA DE ALIMENTAÇÃO BAIXA

AVISO!

1. Nunca deixe a criança sozinha.
2. NÃO coloque este produto perto de uma janela, pois ele pode ser usado como degrau pela criança e fazer com que ela caia da janela.
3. Esteja ciente do risco de incêndios abertos e outras fontes de forte calor nas proximidades do produto.
4. NÃO coloque este produto perto de uma janela onde os cabos das persianas ou cortinas possam estrangular uma criança.
5. O sistema de retenção deve ser removido/oculto/coberto quando o produto for utilizado como assento.

I. PEÇAS

1. Assento da cadeira; 2. Bandeja; 3. Suporte para cadeira; 4. Bandeja transparente; 5. Apoio para os pés; 6. Parafusos e arruelas; 7. Parte superior das pernas e pernas inferiores; 8. Chave de fenda; 8. Coberturas para as pernas.

II. MONTAGEM

2.1 Instale as 4 peças das pernas unindo as pernas superiores e inferiores de acordo com as mesmas marcas (A+A, B+B, C+C, D+D).
2.2 Insira as 4 peças das pernas no suporte da cadeira por 4 parafusos + 4 arruelas. As pernas ABCD são iguais, nenhuma posição é solicitada. Não aperte os parafusos até que o pé esteja instalado.
2.3 Insira o apoio para os pés em 4 peças de pernas por 4 parafusos + 4 arruelas.
Instruções: Certifique-se de que as 4 pernas estão todas apoiadas no chão e depois aperte os 4 parafusos na parte superior das pernas e os 4 parafusos no apoio para os pés. Pode ser instável durante a montagem. O apoio para os pés pode ser utilizado frente e verso de acordo com as diferentes idades. Ao utilizar o outro lado, o apoio para os pés será ajustado para outra altura.
2.4 Empurre a bandeja na cadeira. Verifique se a bandeja está bem travada pelo botão antes de usar.
2.5 Certifique-se de que ambos os botões laterais da bandeja transparente estejam travados após colocar a bandeja da cadeira.
2.6 Retirando a bandeja: Pressione um dos botões de um lado para retirar um pouco a bandeja. Repita do outro lado.

III. DIFERENTES USOS DA CADEIRA ALTA EM DIFERENTES IDADES

3.1 CADEIRA ALTA PARA BEBÊ: 6 meses - 3 anos; ≤ 15kg
3.2 CADEIRA ALTA PARA BEBÊ: 4 - 6 anos; ≤ 25kg
3.3 CADEIRA JÚNIOR: 4 - 6 anos; ≤ 25kg
3.4 CADEIRA PEQUENA: 6 meses - 3 anos; ≤ 15kg
3,5 CADEIRA PEQUENA: 4 - 6 anos; ≤ 25kg
3.6 CADEIRA PEQUENA: 4 - 6 anos; ≤ 25kg

3.7 A cadeira muda para cadeira alta sem bandeja: Pressione os 2 botões e retire a bandeja.
3.8 Modo de transformar a cadeira alta em banco júnior: 1. Retire os 4 parafusos da parte inferior do assento. Então tire o assento.
3.9 A forma de mudar a cadeira alta para uma cadeira pequena: Retire as 4 pernas inferiores e coloque as 4 almofadas antiderrapantes para proteger as pernas superiores antes de usar.

4. USANDO O ARNÊS DE SEGURANÇA

AVISO! Sempre use restrições e ajuste para caber confortavelmente. As quedas podem acontecer repentinamente se a criança não estiver devidamente contida.

1. Deslize o clipe da fivela da alça de ombro no alojamento do clipe da fivela da alça de cintura. Repita para o outro lado.
2. Insira o clipe da fivela completo no alojamento da fivela até que ele encaixe firmemente no lugar. Ouça o som de "clique".
3. Repita para o outro lado.
4. Pressione o botão no centro da fivela para soltar a criança do arnês.
5. Para ajustar o comprimento das alças dos ombros e da cintura, mova os controles deslizantes conforme mostrado.

V. LIMPEZA E MANUTENÇÃO

Este produto requer manutenção regular para mantê-lo em boas condições de funcionamento. Verifique regularmente todas as peças do produto para garantir que estejam funcionando corretamente e quanto a sinais de desgaste ou danos. Somente peças de reposição fornecidas ou recomendadas pelo fabricante devem ser usadas.
1. Antes de usar o produto pela primeira vez, verifique se todas as peças estão bem fixadas ou se o mecanismo de aperto está bem apertado.
2. Verifique regularmente o estado das peças principais e mecanismos de travamento, se estão em boas condições. Se você detectar danos, pare de usar o produto até que a peça quebrada seja substituída. Não faça o reparo do produto sozinho, mas entre em contato com uma oficina autorizada ou com o gerente de vendas de quem você comprou o produto. Caso contrário, sua garantia será cancelada.
3. Não utilize acessórios ou peças de reposição que não sejam aprovados pelo fabricante.
4. O tecido do produto deve ser limpo com água morna e sabão neutro. Consulte a etiqueta de cuidados do produto para obter instruções de limpeza de tecidos.
5. Após a limpeza, deixe o produto secar bem antes de utilizá-lo. É absolutamente proibido dobrá-lo e guardá-lo antes que esteja completamente seco.
6. Não utilize agentes de limpeza fortes, branqueadores ou agentes com partículas abrasivas para limpeza do produto. É proibida a sua limpeza em máquina de lavar, secadora, lavagem a seco, branqueamento e centrifugação.
7. Limpe as peças plásticas com uma toalha macia e seque com uma toalha macia e seca.
8. Limpe os componentes de metal ou plástico com detergente neutro e água morna.

Produzido para Kika Group Ltd., Vasil Levski 121, Plovdiv, Bulgária. Feito na china. Este produto está em conformidade com EN 14988:2017+A1:2020.

MT

IMPORTANTI! AQRA B'ATTENZJONI U ŻOMM GĦAL REFERENZA FUTURA.

HIGHCHAIR

TWISSIJA!

1. Qatt thalli lit-tifel waħdu.
2. Dejjem uża s-sistema tat-trażżin.
3. Periklu ta 'waqgħa: Evita lit-tifel/tifla tiegħek milli jitilgħu fuq il-prodott.
4. Tużax il-prodott sakemm il-komponenti kollha ma jkunux imwaħħla u aġġustati b'mod korrett.
5. Kun konxju tar-riskju ta 'nirien miftuħa u sorsi oħra ta' sħana qawwija fil-viċinanza tal-prodott.
6. Kun konxju tar-riskju li tmejjel meta t-tifel/tifla tiegħek jista 'jimbotta saqajh kontra mejda jew kwalunkwe struttura oħra.

• Tużax is-siġġu għoli sakemm it-tifel ikun jista' jqum bilqiegħda mingħajr għajnuna.
• Tużax il-highchair jekk xi parti tkun miksura, imqatta' jew nieqsa.
• Biex tevita korriment, kun żgur li t-tifel/tifla tiegħek jinżamm 'il boghod meta jiżvolġi u jintwew dan il-prodott.
• Dan il-prodott huwa maħsub għal tfal li jistgħu joqogħdu bilqegħda mingħajr għajnuna u għandhom sa 3 snin jew b'piż massimu ta' 15 kg. Iċċekkja perjodikament il-buttuni u s-sistema tal-arness għas-sigurtà.
• Dejjem uża s-siġġu fuq wiċċ ċatt u uniformi. Żomm is-siġġu 'l bogħod mit-tfal meta ma tkunx qed tintuża.
• Is-siġġu m'għandux jintuża bħala ġugarell.
• Tużax il-prodott bħala siġġu għoli sakemm it-tifel ikun jista' joqogħod bilqiegħda waħdu.
• It-trej u l-aċċessorji mhumiex iddisinjati biex isostnu l-piż tat-tifel.
• It-trej mhuwiex iddisinjat biex iżomm lit-tifel fis-sedil u ma jissostitwixxix ix-xedd tas-sigurtà.

SIĠĠU BAXX TAL-GĦALF

TWISSIJA!

1. Qatt thalli lit-tifel waħdu.
2. Tpoġġix dan il-prodott ħdejn tieqa peress li jista 'jintuża bħala pass mit-tifel u jikkawża li t-tifel jaqa' mit-tieqa.
3. Kun konxju tar-riskju ta 'nirien miftuħa u sorsi oħra ta' sħana qawwija fil-viċinanza tal-prodott.
4. Tpoġġix dan il-prodott ħdejn tieqa fejn ħbula minn blinds jew purtieri jistgħu jifgaw tifel.
5. Is-sistema tat-trażżin għandha titneħħa/moħbi/mgħottija meta l-prodott jintuża bħala bilqiegħda.

I. PARTIJIET

1. Sedil tas-siġġu; 2. Trej; 3. Detentur tas-siġġu; 4. Trej trasparenti; 5. Serħan tas-saqajn; 6. Viti & woxers; 7. Riġlejn ta 'fuq u saqajn 'l isfel; 8. Tornavit; 8. Kisi tar-riġlejn.

II. ARMAR

2.1 Installa l-4 biċċiet tar-riġlejn billi tgħaqqad is-saqajn ta 'fuq u s-saqajn ta' isfel skont l-istess marki (A+A, B+B, C+C, D+D).
2.2 Daħħal l-4 biċċiet tar-riġlejn fil-holder tas-siġġu b'4 viti + 4 woxers. Saqajn ABCD huma l-istess, l-ebda pożizzjoni ma hija mitluba. Tissikkax il-viti sakemm is-sieq tkun installata.
2.3 Daħħal is-serħan tas-saqajn f'4 biċċiet saqajn b'4 viti + 4 woxers.
Istruzzjonijiet: Kun żgur li l-4 saqajn huma kollha wieqfa fuq l-art u mbagħad issikka l-4 viti fuq in-naħa ta 'fuq tar-riġlejn u l-4 viti fuq is-serħan tas-saqajn. Jista 'jkun instabbli waqt l-assemblaġġ. Is-serħan tas-saqajn jista 'jintuża b'żewġ naħat skont etajiet differenti. Meta tuża n-naħa l-oħra, is-serħan tas-saqajn se jiġi aġġustat għal għoli ieħor.
2.4 Imbotta t-trej fuq is-siġġu. Jekk jogħġbok iċċekkja li t-trej huwa msakkra sew bil-buttuna qabel l-użu.
2.5 Kun żgur li ż-żewġ buttuni tal-ġenb tat-trej trasparenti huma msakkra wara li tpoġġi fuq it-trej tas-siġġu.
2.6 Tneħħija tat-trej: Aħħfas 1 mill-buttuni fuq naħa waħda biex toħroġ ftit it-trej. Irrepeti fuq in-naħa l-oħra.

III. UŻU DIFFERENTI TAL-HIGHCHAIR F'ETÀ DIFFERENTI

3.1 BABY HIGH CHAIR: 6 xhur - 3 snin; ≤ 15kg
3.2 BABY HIGH CHAIR: 4 - 6 snin; ≤ 25kg
3.3 JUNIOR CHAIR: 4 - 6 snin; ≤ 25kg
3.4 SIĠĠJU ŻGĦAR: 6 xhur - 3 snin; ≤ 15kg
3.5 SIĠĠEDU ŻGĦAR: 4 - 6 snin; ≤ 25kg
3.6 SIĠĠEDU ŻGĦAR: 4 - 6 snin; ≤ 25kg

3.7 Is-siġġu jinbidel għal siġġu għoli mingħajr trej : Aħħfas iż-żewġ buttuni u neħħi t-trej.
3.8 Il-mod kif tbiddel il-highchair għal ippurgar junior: 1. Neħħi l-4 viti mill-qiegħ tas-sedil. Imbagħad neħħi s-sedil.
3.9 Il-mod kif tbiddel is-siġġu għoli għal siġġu żgħir: Neħħi l-4 saqajn t'isfel u poġġi l-4 pads kontra ż-żlieq biex tipproteġi s-saqajn ta 'fuq qabel l-użu.

IV. UŻA L-ARNESS TAS-SIGURTÀ

TWISSIJA! Dejjem uża t-trażżin u aġġusta biex toqgħod sewwa. Il-waqgħat jistgħu jseħħu f'daqqa jekk it-tifel ma jkunx imrażżan kif suppost.

1. Żerżaq il-klipp tal-bokkla taċ-ċinga tal-ispalla fuq il-kisi tal-klipp tal-bokkla taċ-ċinga tal-qadd. Irrepeti għan-naħa l-oħra.
2. Daħħal il-klipp tal-bokkla kompluta fil-kaxxa tal-bokkla sakemm tinqabad sew fil-post. Isma għall-ħoss "ikkliikkja".
3. Irrepeti għan-naħa l-oħra.
4. Aħħfas il-buttuna fiċ-ċentru tal-kaxxa tal-bokkla biex teħles lit-tfal mix-xedd.
5. Biex taġġusta t-tul taċ-ċineg tal-ispalla u tal-qadd, ċaqlaq is-slajders kif muri.

V. TINDIF U MANUTENZJONI

Dan il-prodott jeħtieġ manutenzjoni regolari biex jinżamm f'kondizzjoni tajba. Iċċekkja regolarment il-partijiet kollha tal-prodott biex tiżgura li qed joperaw b'mod korrett u għal sinjali ta' xedd jew ħsara. Għandhom jintużaw biss partijiet ta' sostituzzjoni fornuti jew rakkomandati mill-manifattur.
1. Qabel ma tuża l-prodott għall-ewwel darba, jekk jogħġbok iċċekkja jekk il-partijiet kollha humiex imwaħħla sew jew jekk il-mekkaniżmu tal-issikkar huwiex issikkat sew.
2. Iċċekkja regolarment il-kundizzjoni tal-partijiet prinċipali u l-mekkaniżmi ta 'qfil, kemm jekk humiex f'kondizzjoni tajba. Jekk tistabbilixxi ħsara, jekk jogħġbok waqqaf l-użu tal-prodott sakemm il-parti miksura tiġi sostitwita. Tiswijax il-prodott waħdek, imma ikkuntattja lill-ħanut tat-tiswija awtorizzat jew lill-maniġer tal-bejgħ, minn fejn xtrajt il-prodott. Inkella l-garanzija tiegħek tiġi kkanċellata.
3. Tużax aċċessorji jew partijiet ta 'sostituzzjoni minbarra dawk, approvati mill-manifattur.
4. Id-drapp tal-prodott għandu jitnaddaf b'ilma sħun u sapun ħafif. Irreferi għat-tikketta tal-kura fuq il-prodott għall-istruzzjonijiet tat-tindif tad-drappijiet.
5. Wara t-tindif, ħalli l-prodott jinxef sew qabel tużah. Huwa assolutament ipprojbit li tintewa u tinħażen qabel ma tinxef kompletament.
6. Tużax aġenti tat-tindif qawwija, whitener jew aġenti b'partiċelli li joborxu għat-tindif tal-prodott. Huwa pprojbit it-tindif tiegħu f'magni tal-ħasil, dryer, permezz ta 'dry cleaning u ċentrifugazzjoni.
7. Naddaf il-partijiet tal-plastik b'xugaman artab u nixxef b'xugaman artab niexef.
8. Naddaf il-komponenti tal-metall jew tal-plastik b'deterġent ħafif u ilma sħun.

Prodott għal Kika Group Ltd., Vasil Levski 121, Plovdiv, Bulgarija. Magħmul fiċ-Ċina. Dan il-prodott jikkonforma ma 'EN 14988:2017+A1:2020.

PL

WAŻNY! UWAŻNIE PRZECZYTAĆ I ZACHOWAĆ NA PRZYSZŁOŚĆ.

WYSOKIE KRZESŁO

OSTRZEŻENIE!

1. Nigdy nie zostawiaj dziecka bez opieki.
2. Zawsze używaj systemu zabezpieczającego.
3. Ryzyko upadku: Nie pozwalaj dziecku wspinać się na produkt.
4. Nie używaj produktu, jeśli wszystkie elementy nie są prawidłowo zamontowane i wyregulowane.
5. Należy mieć świadomość ryzyka związanego z otwartym ogniem i innymi źródłami silnego ciepła w pobliżu produktu.
6. Bądź świadomy ryzyka przewrócenia się, gdy Twoje dziecko może oprzeć stopy o stół lub inną konstrukcję.

• Nie używaj krzesełka, dopóki dziecko nie będzie mogło samodzielnie siedzieć.
• Nie używaj krzesełka, jeśli jakakolwiek jego część jest uszkodzona, podarta lub jej brakuje.
• Aby uniknąć obrażeń, należy trzymać dziecko z daleka podczas rozkładania i składania produktu.
• Produkt przeznaczony dla dzieci, które potrafią samodzielnie siedzieć, do 3 roku życia lub o maksymalnej wadze 15 kg. Okresowo sprawdzaj przyciski i system uprzęży pod kątem bezpieczeństwa.
• Zawsze używaj krzesła na płaskiej, równej powierzchni. Kiedy krzesło nie jest używane, trzymaj je z dala od dzieci.
• Krzesła nie można używać jako zabawki.
• Nie używaj produktu jako krzesełka do karmienia, dopóki dziecko nie będzie mogło samodzielnie siedzieć.
• Tacka i akcesoria nie są zaprojektowane tak, aby utrzymać ciężar dziecka.
• Tacka nie jest przeznaczona do utrzymywania dziecka w foteliku i nie zastępuje pasów bezpieczeństwa.

NISKIE KRZESEŁKO DO KARMIENIA

OSTRZEŻENIE!

1. Nigdy nie zostawiaj dziecka bez opieki.
2. NIE umieszczaj tego produktu w pobliżu okna, ponieważ może on zostać użyty przez dziecko jako stopień i spowodować wypadnięcie dziecka z okna.
3. Należy mieć świadomość ryzyka związanego z otwartym ogniem i innymi źródłami silnego ciepła w pobliżu produktu.
4. NIE umieszczaj tego produktu w pobliżu okna, gdzie sznurki od żaluzji lub zasłon mogłyby udusić dziecko.
5. Jeżeli produkt jest używany jako siedzenie, urządzenie przytrzymujące należy zdjąć/ukryć/zakryć.

I. CZĘŚCI

1. Siedzisko krzesła; 2. Taca; 3. Uchwyt na krzesło; 4. Przezroczysta taca; 5. Podnóżek; 6. Śruby i podkładki; 7. Górne i dolne nogi; 8. Śrubokręt; 8. Osłony na nogi.

II. ZŁOŻENIE

2.1 Zamontuj 4 nogi, łącząc górne i dolne nogi według tych samych oznaczeń (A+A, B+B, C+C, D+D).
2.2 Włóż 4 nogi do uchwytu krzesła za pomocą 4 śrub + 4 podkładek. Nogi ABCD są takie same, nie jest wymagana żadna pozycja. Nie dokręcaj śrub, dopóki stopka nie zostanie zamontowana.
2.3 W 4 sztuki nóg włożyć podnóżek za pomocą 4 śrub + 4 podkładek.
Instrukcje: Upewnij się, że wszystkie 4 nogi stoją na podłodze, a następnie dokręć 4 śruby na górze nóg i 4 śruby na podnóżku. Może być niestabilny podczas montażu. Podnóżek może być dwustronny, w zależności od wieku. Przy korzystaniu z drugiej strony podnóżek zostanie ustawiony na inną wysokość.
2.4 Popchnij tacę na krzesło. Przed użyciem sprawdź, czy taca jest dobrze zamknięta za pomocą przycisku.
2.5 Po założeniu tacy na krzesło upewnij się, że oba boczne przyciski przezroczystej tacy są zablokowane.
2.6 Wyjmowanie tacy: Naciśnij 1 z przycisków po jednej stronie, aby lekko wysunąć tacę. Powtórz po drugiej stronie.

III. RÓŻNE SPOSOBY KORZYSTANIA Z KRZESEŁKA W RÓŻNYM WIEKU

3.1 Krzesełko dla dziecka: 6 miesięcy - 3 lata; ≤ 15 kg
3.2 Krzesełko dla dziecka: 4 - 6 lat; ≤ 25 kg
3.3 Krzesło JUNIORÓW: 4 - 6 lat; ≤ 25 kg
3.4 MAŁY Krzesło: 6 miesięcy - 3 lata; ≤ 15 kg
3,5 MAŁY KRZESŁO: 4 - 6 lat; ≤ 25 kg
3.6 MAŁY KRZESŁO: 4 - 6 lat; ≤ 25 kg

3.7 Krzesełko zmienia się w krzesełko do karmienia bez tacki: Naciśnij 2 przyciski i zdejmij tackę.
3.8 Sposób zmiany krzesełka na taboret junior: 1. Odkręć 4 śruby ze spodu siedziska. Następnie zdejmij siedzisko.
3.9 Sposób zmiany wysokiego krzesełka na małe krzesełko: Przed użyciem zdejmij 4 dolne nóżki i załóż 4 podkładki antypoślizgowe, aby zabezpieczyć górne nóżki.

IV. KORZYSTANIE Z UPRZĘŻY BEZPIECZEŃSTWA

OSTRZEŻENIE! Zawsze używaj pasów bezpieczeństwa i dopasowuj je tak, aby dobrze przylegały. Upadki mogą nastąpić nagle, jeśli dziecko nie jest prawidłowo zabezpieczone.

1. Nasuń klamrę paska na ramię na obudowę klamry paska na ramię. Powtórz dla drugiej strony.
2. Włóż gotowy klips klamry do obudowy klamry, aż zaskoczy na swoim miejscu. Posłuchaj dźwięku „kliknięcia".
3. Powtórz dla drugiej strony.
4. Naciśnij przycisk pośrodku obudowy klamry, aby zwolnić dziecko z uprzęży.
5. Aby wyregulować długość pasków naramiennych i biodrowych, przesuń suwaki zgodnie z ilustracją.

V. CZYSZCZENIE I KONSERWACJA

Ten produkt wymaga regularnej konserwacji, aby utrzymać go w dobrym stanie. Regularnie sprawdzaj wszystkie części produktu, aby upewnić się, że działają prawidłowo i czy nie występują oznaki zużycia lub uszkodzenia. Należy używać wyłącznie części zamiennych dostarczonych lub zalecanych przez producenta.
1. Przed pierwszym użyciem produktu sprawdź, czy wszystkie części są dobrze zamocowane lub czy mechanizm dokręcający jest dobrze dokręcony.
2. Regularnie sprawdzaj stan głównych części i mechanizmów blokujących, czy są w dobrym stanie. Jeśli stwierdzisz uszkodzenie, przestań używać produktu do czasu wymiany uszkodzonej części. Nie dokonuj samodzielnej naprawy produktu, lecz skontaktuj się z autoryzowanym warsztatem lub sprzedawcą, u którego zakupiłeś produkt. W przeciwnym razie gwarancja zostanie anulowana.
3. Nie używaj akcesoriów ani części zamiennych innych niż zatwierdzone przez producenta.
4. Tkaninę produktu należy czyścić ciepłą wodą i łagodnym mydłem. Instrukcje czyszczenia tkanin znajdują się na etykiecie pielęgnacyjnej produktu.
5. Po czyszczeniu pozostawić produkt do wyschnięcia przed użyciem. Bezwzględnie zabrania się jego składania i przechowywania przed całkowitym wyschnięciem.
6. Do czyszczenia produktu nie należy używać silnych środków czyszczących, wybielaczy ani środków zawierających cząstki ścierne. Zabronione jest jego czyszczenie w pralce, suszarce, wybielanie na sucho i wirowanie.
7. Wyczyść plastikowe części miękkim ręcznikiem i osusz suchym miękkim ręcznikiem.
8. Oczyść elementy metalowe lub plastikowe łagodnym detergentem i ciepłą wodą.

Wyprodukowano dla Kika Group Ltd., Vasil Levski 121, Płowdiw, Bułgaria. Wyprodukowano w Chinach. Ten produkt jest zgodny z normą EN 14988:2017+A1:2020.

SR

ВАЖНО! ПАЖЉИВО ПРОЧИТАЈТЕ И САЧУВАЈТЕ ЗА БУДУЋУ РЕФЕРЕНЦУ.

ХИГХЦХАИР

УПОЗОРЕЊЕ!

1. Никада не остављајте дете без надзора.
2. Увек користите сигурносни систем.
3. Опасност од пада: Спречите своје дете да се пење на производ.
4. Немојте користити производ осим ако све компоненте нису правилно постављене и подешене.
5. Будите свесни ризика од отворене ватре и других извора јаке топлоте у близини производа.
6. Будите свесни ризика од нагињања када ваше дете може да гурне ноге о сто или било коју другу структуру.

• Немојте користити столицу за храњење док дете не може да седи без помоћи.
• Немојте користити столицу за храњење ако је било који део поломљен, поцепан или недостаје.
• Да бисте избегли повреде, водите рачуна да ваше дете буде подаље када расклапате и савијате овај производ.
• Овај производ је намењен деци која могу да седе без помоћи и имају до 3 године или максималну тежину од 15 кг. Повремено проверавајте дугмад и систем појасева ради сигурности.
• Увек користите столицу на равној површини. Држите столицу даље од деце када је не користите.
• Столица се не сме користити као играчка.
• Не користите производ као столицу за храњење док дете не може да седи само.
• Посуда и прибор нису дизајнирани да издрже тежину детета.
• Носач није дизајниран да држи дете у седишту и не замењује сигурносни појас.

НИСКА СТОЛИЦА ЗА ХРАЊЕЊЕ

УПОЗОРЕЊЕ!

1. Никада не остављајте дете без надзора.
2. НЕМОЈТЕ постављати овај производ близу прозора јер дете може да га користи као степеницу и да проузрокује да дете испадне кроз прозор.
3. Будите свесни ризика од отворене ватре и других извора јаке топлоте у близини производа.
4. НЕМОЈТЕ постављати овај производ близу прозора где каблови од ролетни или завеса могу да задаве дете.
5. Систем за везивање се мора уклонити/сакрити/покрити када се производ користи као седиште.

I. ДЕЛОВИ

1. Седиште столице; 2. Тацна; 3. Држач столице; 4. Прозирна ладица; 5. Подножје; 6. Вијци и подлошке; 7. Горње и доње ноге; 8. Одвијач; 8. Поклопци за ноге.

II. САСТАВЉАЊЕ

2.1 Инсталирајте 4 комада ногу тако што ћете спојити горње и доње ноге према истим ознакама (A+A, B+B, C+C, D+D).
2.2 Уметните 4 комада ногу у држач столице помоћу 4 завртња + 4 подлошке. ABCD ноге су исте, положај се не тражи. Немојте затезати завртње док се стопало не постави.
2.3 Уметните ослонац за ноге у 4 комада ногу помоћу 4 завртња + 4 подлошке.
Упутства: Уверите се да све 4 ноге стоје на поду, а затим затегните 4 завртња на врху ногу и 4 завртња на ослонцу за ноге. Може бити нестабилан током склапања. Ослонац за ноге се може користити обострано у зависности од узраста. Када користите другу страну, ослонац за ноге ће се подесити на другу висину.
2.4 Гурните послужавник на столицу. Пре употребе проверите да ли је лежиште добро закључано дугметом.
2.5 Уверите се да су оба бочна дугмета на провидном послужавнику закључана након стављања на послужавник за столицу.
2.6 Вађење лежишта: Притисните 1 од дугмади на једној страни да бисте мало извадили лежиште. Поновите на другој страни.

III. РАЗЛИЧИТА УПОТРЕБА СТОЛИЦЕ ЗА ХРАЊЕЊЕ У РАЗЛИЧИТИМ ГОДИНАМА

3.1 БАБИ ВИСОКА СТОЛИЦА: 6 месеци - 3 године; ≤ 15 кг
3.2 БАБИ ХИГХ СТОЛИЦА: 4 - 6 година; ≤ 25 кг
3.3 ЈУНИОР СТОЛИЦА: 4 - 6 година; ≤ 25 кг
3.4 МАЛА СТОЛИЦА: 6 месеци - 3 године; ≤ 15 кг
3.5 МАЛА СТОЛИЦА: 4 - 6 година; ≤ 25 кг
3.6 МАЛА СТОЛИЦА: 4 - 6 година; ≤ 25 кг

3.7 Столица се мења у столицу за храњење без послужавника: Притисните 2 дугмета и скините послужавник.
3.8 Начин да промените столицу за храњење у дечију столицу: 1. Скините 4 завртња са дна седишта. Затим скините седиште.
3.9 Начин да промените високу столицу у малу столицу: Уклоните 4 потколенице и ставите 4 подлошка против клизања да бисте заштитили натколенице пре употребе.

IV. КОРИШЋЕЊЕ СИГУРНОСНОГ ПОЈАСА

УПОЗОРЕЊЕ! Увек користите држаче и прилагодите се тако да добро пристају. Падови се могу десити изненада ако дете није правилно везано.

1. Гурните копчу копче за каиш за ношење на рамену на кућиште копче за копчу за појас. Поновите за другу страну.
2. Уметните завршену копчу за копчу у кућиште копче док се чврсто не закачи на место. Слушајте звук „клик“.
3. Поновите за другу страну.
4. Притисните дугме у средини кућишта копче да ослободите дете из појаса.
5. Да бисте подесили дужину каишева за рамена и струк, померите клизаче као што је приказано.

V. ЧИШЋЕЊЕ И ОДРЖАВАЊЕ

Овај производ захтева редовно одржавање да би се одржао у добром радном стању. Редовно проверавајте све делове производа да бисте били сигурни да раде исправно и да ли има знакова хабања или оштећења. Треба користити само резервне делове које је испоручио или препоручио произвођач.
1. Пре прве употребе производа, проверите да ли су сви делови добро причвршћени или да ли је механизам за затезање добро затегнут.
2. Редовно проверавајте стање главних делова и механизама за закључавање, да ли су у добром стању. Ако утврдите оштећење, престаните да користите производ док се поломљени део не замени. Не вршите поправку производа сами, већ контактирајте овлашћену сервисну радионицу или менаџера продаје од којег сте купили производ. У супротном, ваша гаранција ће бити поништена.
3. Немојте користити додатну опрему или резервне делове осим оних које је одобрио произвођач.
4. Тканина производа мора се очистити топлом водом и благим сапуном. Погледајте етикету за негу на производу за упутства за чишћење тканина.
5. Након чишћења, оставите производ да се добро осуши пре употребе. Апсолутно је забрањено преклапање и складиштење пре него што се потпуно осуши.
6. Немојте користити јака средства за чишћење, избељивач или средства са абразивним честицама за чишћење производа. Забрањено је његово чишћење у веш машини, машини за сушење веша, кроз хемијско чишћење бељењем и центрифугирањем.
7. Очистите пластичне делове меким пешкиром и осушите сувим меким пешкиром.
8. Очистите металне или пластичне компоненте благим детерџентом и топлом водом.

Произведено за Кика Гроуп Лтд., Васил Левски 121, Пловдив, Бугарска. Произведено у Кини. Овај производ је усклађен са EN 14988:2017+A1:2020.

МК ВАЖНО! ПРОЧИТАЈТЕ ВНИМАТЕЛНО И ЗАШТЕДИ ЗА ИДНА РЕФЕРЕНЦИЈА.

ВИСОК СТОЛ

ПРЕДУПРЕДУВАЊЕ!

1. Никогаш не го оставајте детето без надзор.
2. Секогаш користете го системот за врзување.
3. Опасност од паѓање: Спречете го вашето дете да се качи на производот.
4. Не користете го производот освен ако сите компоненти не се правилно наместени и приспособени.
5. Бидете свесни за ризикот од отворен оган и други извори на силна топлина во близина на производот.
6. Бидете свесни за ризикот од навалување кога вашето дете може да ги притисне стапалата на маса или која било друга структура.

• Не користете го столчето додека детето не може да седне без помош.
• Не користете го столчето за хранење ако некој дел е скршен, искинат или недостасува.
• За да избегнете повреда, погрижете се вашето дете да се држи подалеку кога го расклопувате и виткате овој производ.
• Овој производ е наменет за деца кои можат да седат без помош и се до 3 години или со максимална тежина од 15 kg. Периодично проверувајте ги копчињата и системот за прицврстување за безбедност.
• Секогаш користете го столот на рамна рамна површина. Чувајте го столчето подалеку од деца кога не го користите.
• Столот не смее да се користи како играчка.
• Не користете го производот како столче додека детето не може да седи сам.
• Фиоката и додатоците не се дизајнирани да ја поддржат тежината на детето.
• Фиоката не е дизајнирана да го држи детето на седиште и не ја заменува безбедносната лента.

НИСКО СТОЛЧЕ ЗА ХРАНЕЊЕ

ПРЕДУПРЕДУВАЊЕ!

1. Никогаш не го оставајте детето без надзор.
2. НЕ ставајте го овој производ во близина на прозорец бидејќи детето може да го користи како чекор и да предизвика детето да падне од прозорецот.
3. Бидете свесни за ризикот од отворен оган и други извори на силна топлина во близина на производот.
4. НЕ ставајте го овој производ во близина на прозорец каде што жиците од ролетните или завесите може да задават дете.
5. Системот за врзување се отстранува/скри/покрива кога производот се користи како седење.

I. ДЕЛОВИ

1. Седиште за стол; 2. Послужавник; 3. Држач за стол; 4. Транспарентен послужавник; 5. Потпирач за нозе; 6. Завртки и подлошки; 7. Горни нозе & долни нозе; 8. Шрафцигер; 8. Навлаки за нозе.

II. СКЛОПУВАЊЕ

2.1 Монтирајте ги 4-те парчиња ногарки со спојување на горните и долните ногарки според истите ознаки (A+A, B+B, C+C, D+D).
2.2 Вметнете ги 4-те парчиња ногарки во држачот за стол со 4 завртки + 4 подлошки. Нозете на ABCD се исти, не се бара позиција. Не затегнувајте ги завртките додека не се постави стапалото.
2.3 Вметнете го потпирачот за нозе во 4 парчиња ногарки со 4 завртки + 4 подлошки.
Инструкции: Проверете дали сите 4 ногарки стојат на подот, а потоа затегнете ги 4-те завртки на горниот дел од нозете и 4-те завртки на потпирачот за нозе. Може да биде нестабилен за време на склопувањето. Потпирачот за нозе може да биде двостран и да се користи според различни возрасти. Кога ја користите другата страна, потпирачот за нозе ќе се прилагоди на друга висина.
2.4 Турнете ја фиоката на столот. Ве молиме проверете дали фиоката е добро заклучена со копчето пред употреба.
2.5 Проверете дали двете странични копчиња на прозирната фиока се заклучени откако ќе ја ставите фиоката за стол.
2.6 Вадење на фиоката: Притиснете 1 од копчињата од едната страна за малку да ја извадите фиоката. Повторете на другата страна.

III. РАЗЛИЧНА УПОТРЕБА НА СТОЛЧЕТО ЗА ДЕЦА ВО РАЗЛИЧНА ВОЗРАСТ

3.1 БЕБЕСКО ВИСОЧИЛ: 6 месеци - 3 години; ≤ 15 кг
3.2 БЕБЕСКО ВИСОЧИЛ: 4 - 6 години; ≤ 25 кг
3.3 ЈУНИОРСКИ СТОЛ: 4 - 6 години; ≤ 25 кг
3.4 МАЛО СТОЛ: 6 месеци - 3 години; ≤ 15 кг
3,5 МАЛО СТОЛ: 4 - 6 години; ≤ 25 кг
3.6 МАЛО СТОЛ: 4 - 6 години; ≤ 25 кг

3.7 Столот се менува во столче без фиока : Притиснете ги 2-те копчиња и извадете ја фиоката.
3.8 Начин на промена на столчето за помлада столица: 1. Извадете ги 4-те завртки од дното на седиштето. Потоа симнете го седиштето.
3.9 Начин на промена на столчето во мало столче: Отстранете ги 4-те долни ногарки и ставете ги 4-те анти-лизгачки влошки за да ги заштитите горните ногарки пред употреба.

IV. КОРИСТЕЊЕ НА ЗАШТИТНИОТ ПОЈАС

ПРЕДУПРЕДУВАЊЕ! Секогаш користете потпирачи и приспособете се за да одговараат цврсто. Падот може да се случи ненадејно ако детето не е правилно врзано.

1. Лизнете ја спојката за бравата на ремонот на рамо на куќиштето на спојката за бравата на ремонот за половината. Повторете за другата страна.
2. Вметнете ја комплетираната штипка за бравата во куќиштето на бравата додека не се заглави безбедно на своето место. Слушајте го звукот „клик“.
3. Повторете за другата страна.
4. Притиснете го копчето во центарот на куќиштето на бравата за да го ослободите детето од ремонот.
5. За да ја прилагодите должината на ремените на рамото и половината, поместете ги лизгачите како што е прикажано.

V. ЧИСТЕЊЕ И ОДРЖУВАЊЕ

Овој производ бара редовно одржување за да биде во добра работна состојба. Редовно проверувајте ги сите делови на производот за да се уверите дека тие работат правилно и дали има знаци на абење или оштетување. Треба да се користат само резервни делови испорачани или препорачани од производителот.
1. Пред да го користите производот за прв пат, проверете дали сите делови се добро фиксирани или дали механизмот за затегнување е добро затегнат.
2. Редовно проверувајте ја состојбата на главните делови и механизмите за заклучување, дали се во добра состојба. Ако утврдите оштетување, престанете да го користите производот додека не се замени скршениот дел. Не го поправајте производот сами, туку контактирајте со овластена сервисна продавница или менаџерот за продажба од кој сте го купиле производот. Во спротивно, гаранцијата ќе ви биде откажана.
3. Не користете дополнителна опрема или резервни делови освен оние одобрени од производителот.
4. Тканенината на производот мора да се исчисти со топла вода и благ сапун. Погледнете ја етикетата за нега на производот за упатства за чистење на ткаенини.
5. По чистењето, оставете го производот добро да се исуши пред да го користите. Апсолутно е забрането да се превиткува и складира пред целосно да се исуши.
6. Не користете силни средства за чистење, избелувачи или средства со абразивни честички за чистење на производот. Забрането е неговото чистење во машина за перење, сушење, преку хемиско чистење белење и центрифугирање.
7. Пластичните делови исчистете ги со мека крпа и исушете ги со сува мека крпа.
8. Исчистете ги металните или пластичните компоненти со благ детергент и топла вода.

Произведено за Кика Груп ДООЕЛ, Васил Левски 121, Пловдив, Бугарија. Направено во Кина. Овој производ е во согласност со EN 14988:2017+A1:2020.

AL

E RËNDËSISHME! LEXONI ME KUJDES DHE MBANI PËR REFERENCA TË ARDHMEN.

KARRIGE E LARTE

PARALAJMËRIM!

1. Mos e lini kurrë fëmijën pa mbikëqyrje.
2. Përdorni gjithmonë sistemin e fiksimit.
3. Rreziku i rënies: Parandaloni që fëmija juaj të ngjitet mbi produkt.
4. Mos e përdorni produktin nëse të gjithë komponentët nuk janë montuar dhe rregulluar siç duhet.
5. Jini të vetëdijshëm për rrezikun e zjarreve të hapura dhe burimeve të tjera të nxehtësisë së fortë në afërsi të produktit.
6. Jini të vetëdijshëm për rrezikun e animit kur fëmija juaj mund të shtyjë këmbët kundër një tavoline ose ndonjë strukture tjetër.

• Mos e përdorni karrigen e fëmijës derisa fëmija të mund të ulet pa ndihmë.
• Mos e përdorni karrigen e fëmijës nëse ndonjë pjesë është thyer, grisur ose mungon.
• Për të shmangur lëndimet, sigurohuni që fëmija juaj të mbahet larg kur shpalosni dhe palosni këtë produkt.
• Ky produkt është i destinuar për fëmijët që mund të ulen pa ndihmë dhe janë deri në 3 vjeç ose me një peshë maksimale 15 kg. Kontrolloni periodikisht butonat dhe sistemin e parzmores për siguri.
• Përdoreni gjithmonë karrigen në një sipërfaqe të sheshtë. Mbajeni karrigen larg fëmijëve kur nuk është në përdorim.
• Karrigia nuk duhet të përdoret si lodër.
• Mos e përdorni produktin si karrige e lartë derisa fëmija të mund të ulet vetëm.
• Tabaka dhe aksesorët nuk janë krijuar për të mbajtur peshën e fëmijës.
• Tabaka nuk është projektuar për ta mbajtur fëmijën në ndenjëse dhe nuk e zëvendësون parzmoren e sigurisë.

KARRIGE ME USHQIM TË ULËT

PARALAJMËRIM!

1. Mos e lini kurrë fëmijën pa mbikëqyrje.
2. MOS e vendosni këtë produkt pranë një dritareje pasi mund të përdoret si hap nga fëmija dhe të bëjë që fëmija të bjerë nga dritarja.
3. Kini parasysh rrezikun e zjarreve të hapura dhe burimeve të tjera të nxehtësisë së fortë në afërsi të produktit.
4. MOS e vendosni këtë produkt pranë një dritareje ku kordonët nga blindat ose perdet mund të mbytin një fëmijë.
5. Sistemi i frenimit duhet të hiqet/fshihet/mbulohet kur produkti përdoret si ndenjëse.

I. PJESËT

1. Karrige; 2. Tabaka; 3. Mbajtës karrige; 4. Tabaka transparente; 5. Mbështetëse e këmbëve; 6. Vida & rondele; 7. Këmbët e sipërme dhe këmbët poshtë; 8. Kaçavidë; 8. Mbulesa për këmbët.

II. MONTIMI

2.1 Instaloni 4 pjesët e këmbëve duke bashkuar këmbët e sipërme dhe këmbët e poshtme sipas të njëjtave shenja (A+A, B+B, C+C, D+D).
2.2 Futni 4 pjesët e këmbëve në mbajtësen e karriges me 4 vida + 4 rondele. Këmbët ABCD janë të njëjta, nuk kërkohet asnjë pozicion. Mos i shtrëngoni vidhat derisa të instalohet këmba.
2.3 Fusni mbështetësen e këmbëve në 4 pjesë këmbësh me 4 vida + 4 rondele.
Udhëzime: Sigurohuni që të gjitha 4 këmbët të qëndrojnë në dysheme dhe më pas shtrëngoni 4 vidhat në pjesën e sipërme të këmbëve dhe 4 vidhat në mbështetësen e këmbëve. Mund të jetë i paqëndrueshëm gjatë montimit. Mbështetja e këmbëve mund të jetë e dyanshme e përdorur sipas moshave të ndryshme. Kur përdorni anën tjetër, mbështetësi i këmbëve do të rregullohet në një lartësi tjetër.
2.4 Shtyjeni tabakanë mbi karrige. Ju lutemi, kontrolloni se tabakaja është e kyçur mirë me butonin përpara përdorimit.
2.5 Sigurohuni që të dy butonat anësor të tabakasë transparente të jenë të kyçur pas vendosjes së tabakasë së karriges.
2.6 Heqja e tabakasë: Shtypni 1 nga butonat në njërën anë për ta hequr pak tabakën. Përsëriteni në anën tjetër.

III. PËRDORIMI I NDRYSHËM I KARRIGES SË LARTË NË MOSHA TË NDRYSHME

3.1 KARRIGE E LARTË PËR FËMIJË: 6 muaj - 3 vjeç; ≤ 15 kg
3.2 KARRIGE E LARTË PËR FËMIJË: 4 - 6 vjeç; ≤ 25 kg
3.3 KARRIGE JUNIOR: 4 - 6 vjeç; ≤ 25 kg
3.4 KARRIGE E VOGËL: 6 muaj - 3 vjet; ≤ 15 kg
3.5 KARRIGE E VOGËL: 4 - 6 vjeç; ≤ 25 kg
3.6 KARRIGE E VOGËL: 4 - 6 vjeç; ≤ 25 kg

3.7 Karrigia ndryshon në një karrige për fëmijë pa tabaka : Shtypni 2 butonat dhe hiqeni tabakanë.
3.8 Mënyra për të ndryshuar karrigen e fëmijës në një stol të vogël: 1. Hiqni 4 vidhat nga fundi i sediljes. Pastaj hiqni sediljen.
3.9 Mënyra për të ndryshuar karrigen e lartë në një karrige të vogël: Hiqni 4 këmbët e poshtme dhe vendosni 4 jastëkët kundër rrëshqitjes për të mbrojtur këmbët e sipërme përpara përdorimit.

IV. PËRDORIMI I PARZMORES SË SIGURISË

PARALAJMËRIM! Përdorni gjithmonë kufizime dhe rregullojeni që të përshtatet mirë. Rënia mund të ndodhë papritur nëse fëmija nuk frenohet siç duhet.

1. Rrëshqitni kapësen e kapëses së rripit të shpatullës mbi kutinë e kapëses së rripit të belit. Përsëriteni për anën tjetër.
2. Fusni kapësen e kompletuar të shtrëngimit në kapakun e shtrëngimit derisa të fiksohet mirë në vend. Dëgjoni tingullin "klikoni".
3. Përsëriteni për anën tjetër.
4. Shtypni butonin në qendër të mbulesës së shtrëngimit për ta çliruar fëmijën nga parzmore.
5. Për të rregulluar gjatësinë e rripave të shpatullave dhe belit, lëvizni rrëshqitësit siç tregohet.

V. PASTRIMI DHE MIRËMBAJTJA

Ky produkt kërkon mirëmbajtje të rregullt për ta mbajtur atë në gjendje të mirë pune. Kontrolloni rregullisht të gjitha pjesët e produktit për t'u siguruar që ato funksionojnë siç duhet dhe për shenja konsumimi ose dëmtimi. Duhet të përdoren vetëm pjesë këmbimi të furnizuara ose të rekomanduara nga prodhuesi.
1. Përpara përdorimit të produktit për herë të parë, ju lutemi kontrolloni nëse të gjitha pjesët janë të fiksuara mirë ose nëse mekanizmi i shtrëngimit është shtrënguar mirë.
2. Kontrolloni rregullisht gjendjen e pjesëve kryesore dhe mekanizmave të kyçjes, nëse janë në gjendje të mirë. Nëse konstatoni dëmtime, ju lutemi ndaloni përdorimin e produktit derisa pjesa e thyer të zëvendësohet. Mos e bëni riparimin e produktit vetë, por kontaktoni me dyqanin e autorizuar të riparimit ose me menaxherin e shitjeve nga e keni blerë produktin. Përndryshe, garancia juaj do të anulohet.
3. Mos përdorni aksesorë ose pjesë këmbimi të tjera përveç atyre të miratuara nga prodhuesi.
4. Pëlhura e produktit duhet të pastrohet me ujë të ngrohtë dhe sapun të butë. Referojuni etiketës së kujdesit në produkt për udhëzimet e pastrimit të pëlhurave.
5. Pas pastrimit, lëreni produktin të thahet mirë përpara se ta përdorni. Është absolutisht e ndaluar palosja dhe ruajtja e tij para se të thahet plotësisht.
6. Mos përdorni agjentë të fortë pastrimi, zbardhues ose agjentë me grimca gërryese për pastrimin e produktit. Ndalohet pastrimi i tij në lavatriçe, tharëse, nëpërmjet zbardhjes dhe centrifugimit me pastrim kimik.
7. Pastroni pjesët plastike me peshqir të butë dhe thajini me peshqir të butë të thatë.
8. Pastroni komponentët metalikë ose plastikë me detergjent të butë dhe ujë të ngrohtë.

Prodhuar për Kika Group Ltd., Vasil Levski 121, Plovdiv, Bullgari. Prodhuar në Kinë. Ky produkt përputhet me EN 14988:2017+A1:2020.

BS

BITAN! PAŽLJIVO PROČITAJTE I ZAČUVAJTE ZA BUDUĆE REFERENCE.

VISOKA STOLICA

UPOZORENJE!

1. Nikada ne ostavljajte dijete bez nadzora.
2. Uvek koristite sigurnosni sistem.
3. Opasnost od pada: Spriječite dijete da se penje na proizvod.
4. Nemojte koristiti proizvod osim ako sve komponente nisu pravilno postavljene i podešene.
5. Budite svjesni rizika od otvorene vatre i drugih izvora jake topline u blizini proizvoda.
6. Budite svjesni rizika od naginjanja kada vaše dijete može gurnuti noge o sto ili bilo koju drugu strukturu.

• Nemojte koristiti stolicu za hranjenje dok dijete ne može sjediti bez pomoći.
• Nemojte koristiti stolicu za hranjenje ako je bilo koji dio slomljen, pocijepan ili nedostaje.
• Da biste izbjegli ozljede, vodite računa da vaše dijete bude podalje kada rasklapate i preklapate ovaj proizvod.
• Ovaj proizvod je namenjen deci koja mogu da sede bez pomoći i imaju do 3 godine ili maksimalnu težinu od 15 kg. Povremeno provjeravajte sigurnost dugmadi i pojasa.
• Uvijek koristite stolicu na ravnoj površini. Držite stolicu dalje od djece kada se ne koristi.
• Stolica se ne smije koristiti kao igračka.
• Nemojte koristiti proizvod kao stolicu za hranjenje dok dijete ne može sjediti samo.
• Posuda i pribor nisu dizajnirani da izdrže djetetovu težinu.
• Nosač nije dizajniran da drži dijete u sjedištu i ne zamjenjuje sigurnosni pojas.

NISKA STOLICA ZA HRANJENJE

UPOZORENJE!

1. Nikada ne ostavljajte dijete bez nadzora.
2. NEMOJTE stavljati ovaj proizvod blizu prozora jer ga dijete može koristiti kao stepenicu i uzrokovati da dijete ispadne kroz prozor.
3. Budite svjesni rizika od otvorene vatre i drugih izvora jake topline u blizini proizvoda.
4. NEMOJTE postavljati ovaj proizvod blizu prozora gdje bi gajtani ili zavjese mogli zadaviti dijete.
5. Sistem za zadržavanje mora biti uklonjen/sakriven/pokriven kada se proizvod koristi kao sjedište.

I. DIJELOVI

1. Sjedalo za stolicu; 2. Tray; 3. Držač stolice; 4. Prozirna ladica; 5. Oslonac za noge; 6. Vijci i podloške; 7. Natkoljenice i donje noge; 8. Odvijač; 8. Pokrivači za noge.

II. SASTAVLJANJE

2.1 Instalirajte 4 komada nogu spajajući gornje i donje noge prema istim oznakama (A+A, B+B, C+C, D+D).
2.2 Umetnite 4 komada nogu u držać stolice pomoću 4 zavrtnja + 4 podloške. ABCD noge su iste, položaj se ne traži. Nemojte zatezati zavrtnje dok se stopalo ne ugradi.
2.3 Umetnite oslonac za noge u 4 komada nogu pomoću 4 šrafa + 4 podloške.
Upute: Uvjerite se da sve 4 noge stoje na podu, a zatim zategnite 4 šrafa na vrhu nogu i 4 šrafa na osloncu za noge. Može biti nestabilan tokom sastavljanja. Oslonac za noge može se koristiti obostrano u zavisnosti od uzrasta. Kada koristite drugu stranu, oslonac za noge će se podesiti na drugu visinu.
2.4 Gurnite poslužavnik na stolicu. Prije upotrebe provjerite da li je ležište dobro zaključano dugmetom.
2.5 Uverite se da su oba bočna dugmeta na providnom poslužavniku zaključana nakon stavljanja na poslužavnik za stolicu.
2.6 Vađenje tacne: Pritisnite 1 od dugmadi na jednoj strani da malo izvadite ležište. Ponovite na drugoj strani.

III. RAZLIČITA UPOTREBA STOLICE ZA HRANJENJE U RAZLIČITIM GODINAMA

3.1 BABY HIGH STOLICA: 6 mjeseci - 3 godine; ≤ 15 kg
3.2 BABY HIGH STOLICA: 4 - 6 godina; ≤ 25 kg
3.3 JUNIOR STOLICA: 4 - 6 godina; ≤ 25 kg
3.4 MALA STOLICA: 6 mjeseci - 3 godine; ≤ 15 kg
3.5 MALA STOLICA: 4 - 6 godina; ≤ 25 kg
3.6 MALA STOLICA: 4 - 6 godina; ≤ 25 kg

3.7 Stolica se mijenja u stolicu za hranjenje bez poslužavnika : Pritisnite 2 dugmeta i skinite poslužavnik.
3.8 Način da promijenite stolicu za hranjenje u dječju stolicu: 1. Skinite 4 zavrtnja sa dna sjedišta. Onda skini sedište.
3.9 Način da promijenite visoku stolicu u malu stolicu: Skinite 4 potkolenice i stavite 4 protuklizna jastučića kako biste zaštitili natkoljenice prije upotrebe.

IV. KORIŠTENJE SIGURNOSNOG POJASA

UPOZORENJE! Uvijek koristite držače i prilagodite ih tako da vam dobro pristaju. Padovi se mogu dogoditi iznenada ako dijete nije pravilno vezano.

1. Gurnite kopču kopče remena za ramena na kućište kopče za kopču remena za struk. Ponovite za drugu stranu.
2. Umetnite gotovu kopču za kopču u kućište kopče dok se čvrsto ne zabravi na mjestu. Slušajte zvuk "klik".
3. Ponovite za drugu stranu.
4. Pritisnite dugme u sredini kućišta kopče da oslobodite dete iz pojasa.
5. Da biste podesili dužinu kaiševa za ramena i struk, pomerite klizače kao što je prikazano.

V. ČIŠĆENJE I ODRŽAVANJE

Ovaj proizvod zahtijeva redovno održavanje kako bi bio u dobrom radnom stanju. Redovno provjeravajte sve dijelove proizvoda kako biste bili sigurni da rade ispravno i ima li znakova habanja ili oštećenja. Treba koristiti samo zamjenske dijelove koje je isporučio ili preporučio proizvođač.
1. Prije prve upotrebe proizvoda, provjerite da li su svi dijelovi dobro pričvršćeni ili da li je mehanizam za zatezanje dobro zategnut.
2. Redovno proveravajte stanje glavnih delova i mehanizama za zaključavanje, da li su u dobrom stanju. Ako utvrdite oštećenje, prestanite koristiti proizvod dok se pokvareni dio ne zamijeni. Nemojte sami vršiti popravku proizvoda, već kontaktirajte ovlaštenu servisnu radionicu ili menadžera prodaje od kojeg ste kupili proizvod. U suprotnom će vaša garancija biti poništena.
3. Nemojte koristiti dodatnu opremu ili zamjenske dijelove osim onih koje je odobrio proizvođač.
4. Tkanina proizvoda mora se očistiti toplom vodom i blagim sapunom. Pogledajte naljepnicu za njegu na proizvodu za upute za čišćenje tkanina.
5. Nakon čišćenja ostavite proizvod da se dobro osuši prije upotrebe. Apsolutno je zabranjeno savijanje i skladištenje prije nego što se potpuno osuši.
6. Za čišćenje proizvoda nemojte koristiti jaka sredstva za čišćenje, izbjeljivače ili sredstva sa abrazivnim česticama. Zabranjeno je njegovo čišćenje u veš mašini, mašini za sušenje veša, kroz hemijsko čišćenje izbeljivanjem i centrifugiranjem.
7. Očistite plastične dijelove mekim ručnikom i osušite suvim mekim ručnikom.
8. Očistite metalne ili plastične komponente blagim deterdžentom i toplom vodom.

Proizvedeno za Kika Group Ltd., Vasil Levski 121, Plovdiv, Bugarska. Napravljeno u kini. Ovaj proizvod je usklađen sa EN 14988:2017+A1:2020.

KA

მნიშვნელოვანი! წაიკითხეთ ყურადღებით და შეინახეთ მომავალი მითითებისთვის.

მაღალი სკამი

გაფრთხილება!
1. არასოდეს დატოვოთ ბავშვი უყურადღებოდ.
2. ყოველთვის გამოიყენეთ შემაკავებელი სისტემა.
3. დაცემის საშიშროება: მოერიდეთ თქვენს შვილს პროდუქტზე ასვლისგან.
4. არ გამოიყენოთ პროდუქტი, თუ ყველა კომპონენტი არ არის სწორად მორგებული და მორგებული.
5. გაითვალისწინეთ ღია ხანძრის და სხვა ძლიერი სითბოს წყაროების რისკი პროდუქტის სიახლოვეს.
6. გაითვალისწინეთ დახრის რისკი, როდესაც თქვენს შვილს შეუძლია ფეხები მაგიდაზე ან სხვა კონსტრუქციაზე დააჭიროს.

• არ გამოიყენოთ სავარძელი მანამ, სანამ ბავშვი დაჯდომას არ შეძლებს.
• არ გამოიყენოთ სავარძელი, თუ რომელიმე ნაწილი გატეხილია, დახეულია ან აკლია.
• ტრავმის თავიდან ასაცილებლად დარწმუნდით, რომ თქვენი შვილი ან ამ პროდუქტის გაშლისა და დაკეცვისას შორს არის.
• ეს პროდუქტი განკუთვნილია ბავშვებისთვის, რომლებსაც შეუძლიათ დაუხმარებლად ჯდომა და არიან 3 წლამდე ან მაქსიმალური წონით 15 კგ. პერიოდულად შეამოწმეთ ღილაკები და აღკაზმულობის სისტემა უსაფრთხოებისთვის.
• ყოველთვის გამოიყენეთ სკამი ბრტყელ თანაბარ ზედაპირზე. შეინახეთ სკამი ბავშვებისგან შორს, როდესაც არ იყენებთ.
• სკამი სათამაშოდ არ უნდა იქნეს გამოყენებული.
• არ გამოიყენოთ პროდუქტი, როგორც მაღალი სკამი, სანამ ბავშვი მარტო არ დაჯდება.
• უჯრა და აქსესუარები არ არის შექმნილი ბავშვის წონაზე.
• უჯრა არ არის შექმნილი ბავშვის დასაჯდომად და არ ცვლის დამცავი აღკაზმულობას.

დაბალი კუბის სკამი

გაფრთხილება!
1. არასოდეს დატოვოთ ბავშვი უყურადღებოდ.
2. არ მოათავსოთ ეს პროდუქტი ფანჯრის მახლობლად, რადგან ის შეიძლება გამოყენებულ იქნას როგორც ნაბიჯი ბავშვის მიერ და გამოიწვიოს ბავშვის ფანჯრიდან გადმოვარდნა.
3. გაითვალისწინეთ ღია ხანძრის და სხვა ძლიერი სითბოს წყაროების რისკი პროდუქტის სიახლოვეს.
4. არ მოათავსოთ ეს პროდუქტი ფანჯრის მახლობლად, სადაც ჟალუზები ან ფარდები შეიძლება დაახრჩონ ბავშვს.
5. შემაკავებელი სისტემა უნდა მოიხსნას/დამალული/დაიფაროს პროდუქტის დასაჯდომად გამოყენებისას.

I. ნაწილები
1. სავარძელი; 2. უჯრა; 3. სკამის დამჭერი; 4. გამჭვირვალე უჯრა; 5. ფეხის საყრდენი; 6. ხრახნები და საყელურები; 7. ზედა ფეხები & ქვემოთ ფეხები; 8. ხრახნიანი; 8. ფეხის საფარები.

II. აწყობა
2.1 დაინსტალირეთ 4 ცალი ფეხი იმავე ნიშნების მიხედვით (A+A, B+B, C+C, D+D).
2.2 ჩადეთ 4 ცალი ფეხი სკამის სამაგრში 4 ხრახნით + 4 საყელურებით. ABCD ფეხები იგივეა, პოზიცია არ არის მოთხოვნილი. არ მოიჭიროთ ხრახნები ფეხის დამონტაჟებამდე.
2.3 ჩადეთ ფეხის საყრდენი 4 ცალ ფეხში 4 ხრახნით+ 4 საყელურებით.
ინსტრუქციები: დარწმუნდით, რომ 4 ფეხი ყველა დგას იატაკზე და შემდეგ დაამაგრეთ 4 ხრახნი ფეხების თავზე და 4 ხრახნი ფეხის საყრდენზე. ის შეიძლება იყოს არასტაბილური აწყობის დროს. ფეხის საყრდენი შეიძლება იყოს ორმხრივი სხვადასხვა ასაკის მიხედვით. მეორე მხარის გამოყენებისას ფეხის საყრდენი სხვა სიმაღლეზე დარეგულირდება.
2.4 დაანქეთ უჯრა სკამზე. გამოყენებამდე შეამოწმეთ, რომ უჯრა კარგად არის დაკეტილი ღილაკით.
2.5 დარწმუნდით, რომ გამჭვირვალე უჯრის ორივე გვერდითი ღილაკები ჩაკეტილია სავარძლის უჯრის დადების შემდეგ.
2.6 უჯრის ამოღება: დაჭირეთ 1 ღილაკს ერთ მხარეს, რომ უჯრა ოდნავ ამოიღოთ. გაიმეორეთ მეორე მხარეს.

III. სავარძლის სხვადასხვა გამოყენება სხვადასხვა ასაკში
3.1 ბავშვის მაღალი სკამი: 6 თვე - 3 წელი; ≤ 15 კგ
3.2 ბავშვის მაღალი სკამი: 4 - 6 წელი; ≤ 25 კგ
3.3 უმცროსი სკამი: 4 - 6 წელი; ≤ 25 კგ
3.4 პატარა სკამი: 6 თვე - 3 წელი; ≤ 15 კგ
3.5 პატარა სკამი: 4 - 6 წელი; ≤ 25 კგ
3.6 პატარა სკამი: 4 - 6 წელი; ≤ 25 კგ

3.7 სავარძელი გადაიქცევა სავარძელში უჯრის გარეშე: დაჭირეთ 2 ღილაკს და ამოიღეთ უჯრა.
3.8 სავარძლის უმცროს სკამზე გადასვლის გზა: 1. მოხსენით 4 ხრახნი სავარძლის ქვედა მხრიდან. შემდეგ ჩამოდით სავარძელი.
3.9 მაღალი სკამის პატარა სკამზე გადასვლის გზა: გამოყენებამდე მოიხსენით 4 ქვედა ფეხი და მოათავსეთ 4 მოცურების საწინააღმდეგო საფენი, რათა დაიცვათ ზედა ფეხები გამოყენებამდე.

IV. უსაფრთხოების აღკაზმულობის გამოყენება

გაფრთხილება! ყოველთვის გამოიყენეთ თავშეკავება და შეცვალეთ ისე, რომ მჭიდროდ მოერგოს. დაცემა შეიძლება მოულოდნელად მოხდეს, თუ ბავშვი სათანადოდ არ არის შეკავებული.

1. გაასრიალეთ მხრის ღვედის ბალთას სამაგრი წელის ღვედის ბალთას სამაგრზე. გაიმეორეთ მეორე მხარისთვის.
2. ჩადეთ დასრულებული ბალთა სამაგრი ბალთაში, სანამ ის არ დაიჭერს თავის ადგილზე. მოუსმინეთ "დაწკაპუნების" ხმას.
3. გაიმეორეთ მეორე მხარისთვის.
4. დააჭირე ღილაკს ბალთა კორპუსის ცენტრში, რათა ბავშვი გაათავისუფლოს აღკაზმულობისგან.
5. მხრისა და წელის თასმის სიგრძის დასარეგულირებლად გადაიტანეთ სლაიდერები, როგორც ნაჩვენებია.

V. დასუფთავება და მოვლა
ეს პროდუქტი საჭიროებს რეგულარულ მოვლას, რათა ის კარგ მდგომარეობაში იყოს. რეგულარულად შეამოწმეთ პროდუქტის ყველა ნაწილი, რათა დარწმუნდეთ, რომ ისინი სწორად მუშაობენ და ცვეთის ან დაზიანების ნიშნები. გამოყენებული უნდა იყოს მხოლოდ მწარმოებლის მიერ მიწოდებული ან რეკომენდებული შემცვლელი ნაწილები.
1. პროდუქტის პირველად გამოყენებამდე, გთხოვთ, შეამოწმოთ კარგად არის თუ არა ყველა ნაწილი დამაგრებული ან კარგად არის თუ არა გამკაცრებული მექანიზმი.
2. რეგულარულად შეამოწმეთ ძირითადი ნაწილები და ჩამკეტი მექანიზმების მდგომარეობა, არის თუ არა ისინი კარგ მდგომარეობაში. თუ დადგინდა დაზიანება, გთხოვთ შეწყვიტოთ პროდუქტის გამოყენება გატეხილი ნაწილის შეცვლამდე. არ გააკეთოთ პროდუქტის მკაცთება დამოუკიდებლად, არამედ დაუკავშირდით ავტორიზებულ სარემონტო მაღაზიას ან გაყიდვების მენეჯერს, საიდანაც იყიდეთ პროდუქტი. წინააღმდეგ შემთხვევაში თქვენი გარანტია გაუქმდება.
3. არ გამოიყენოთ აქსესუარები ან შემცვლელი ნაწილები, გარდა მწარმოებლის მიერ დამტკიცებული.
4. პროდუქტის ქსოვილი უნდა გაიწმინდოს თბილი წყლით და რბილი საპნით. ქსოვილების დასუფთავების ინსტრუქციებისთვის იხილეთ პროდუქტის მოვლის ეტიკეტზე.
5. გაწმენდის შემდეგ პროდუქტი გამოყენებამდე დატოვეთ კარგად გასაშრობად. აბსოლუტურად აკრძალულია მისი დაკეცვა და შენახვა ბოლომდე გაშრობამდე.
6. არ გამოიყენოთ ძლიერი საწმენდი საშუალებები, გამათეთრებელი ან აბრაზიული ნაწილაკების შემცველი საშუალებები პროდუქტის გასაწმენდად. აკრძალულია მისი გაწმენდა სარეცხი მანქანაში, საშრობით, ქიმწმენდის გათეთრების და ცენტრიფუგაციის გზით.
7. გაასუფთავეთ პლასტმასის ნაწილები რბილი პირსახოცით და გააშრეთ მშრალი რბილი პირსახოცით.
8. გაწმინდეთ ლითონის ან პლასტმასის კომპონენტები რბილი სარეცხი საშუალებით და თბილი წყლით.

დამზადებულია შპს კიკა ჯგუფისთვის, ვასილ ლევსკი 121, პლოვდივი, ბულგარეთი. დამზადებულია ჩინეთში. ეს პროდუქტი შეესაბამება EN 14988:2017+A1:2020.

ME VAŽNO! ČITAJTE PAŽLJIVO I DRŽITE SE ZA UBUDUĆE.

ISTAKNITE

UPOZORENJE!

1. Nikada ne ostavljajte dijete bez nadzora.
2. Uvijek koristite sistem ograničavanja.
3. Falling rizik: Sprječavanje vašeg djeteta od penjanja na proizvod.
4. Nemojte koristiti proizvod, osim ako su sve komponente ispravno montirane i podešene.
5. Budite svjesni rizika od otvorenih požara i drugih izvora jake topline u blizini proizvoda.
6. Budite svjesni rizika od tilja kada je vaše dijete može gurnuti svoje noge protiv stola ili bilo koje druge strukture.

• Nemojte da koristite stolicu dok dijete ne može da sjedi bez pomoći.
• Nemojte koristiti plemenitu stolicu ako bilo koji dio je slomljen, rastrgan ili nedostaje.
• Da biste izbjegli ozljede, osigurajte da se vaše dijete drži podalje kada se razlaže i sklopa ovaj proizvod.
• Ovaj proizvod je namijenjen za djecu koja su u stanju da sjede bez pomoći i do 3 godine ili sa maksimalnom težinom od 15 kg. Periodično proverite dugmad i upregnite sistem radi sigurnosti. Držite stolicu podalje od djece kada se ne koristi.
• Stolica ne smije biti korištena kao igračka.
• Nemojte koristiti proizvod kao visoku stolicu dok dijete ne može sjediti sama.
• Poslužavnik i pribor nisu dizajnirani za podršku težinu djeteta. • Poslužavnik nije dizajniran da bi dijete u sjedalu i ne može zamijeniti sigurnosni pojas.

STOLAC ZA HRANJENJE

UPOZORENJE!

1. Nikada ne ostavljaj dijete bez nadzora.
2. Ne smještajte ovaj proizvod u blizini prozora jer se može koristiti kao korak od djeteta i uzrokovati da dijete padne kroz prozor.
3. Budite svjesni rizika od otvorenih požara i drugih izvora jake toplote u blizini proizvoda.
4. Ne smještajte ovaj proizvod u blizini prozora gdje kabeli od žaluzina ili zavjesa mogu da zadave dijete.
5. Sistem ograničenja će biti uklonjen/odžaljen kada se taj proizvod koristi kao mjesto za sjedenje.

I. DIJELOVI
1. mjesto predsjedavanja; 2. Predsjedavajući: 4. Transparentni pladan; 5. Foottrest; 6. Vijci i perači. 7. Gornje noge i noge, 8. Odvijač, 8. Noga pokriva.

II. SASTAVLJANJE
2,1 Instaliranje 4 komada nogu, tako da se priključe na gornje noge i dolje po nogama prema istim oznakama (A + A, B + B, C + C, D + D).
2.2 Ubaci 4 komada nogu u držač stolica sa 4 vijka + 4 podvalera. Abcd noge su iste, ne traži se nikakva pozicija. Ne zategnite vijke dok se noga ne instalira.
2.3 Insert Foottrest u 4 komada nogu za 4 vijka + 4 podvalera. Pobrinite se da četiri noge stoje na podu i onda zategnete 4 vijka na vrhu nogu i 4 vijka na Foottrestu. Može da bude nestabilno tokom okupljanja. Foottrest se može dvostrano koristiti u skladu s godinama. Kada koristite drugu stranu, foottrest će biti podešen na drugu visinu.
2.4 Pritisni pladanj na stolicu. Molim vas provjerite da li je tačna zaključana sa dugmetom prije upotrebe.
2.5 Provjerite da li su obje strane transparentne ladice zaključane nakon što se stave na poslužavnik.
2.6 Skidanje pladanj: Pritisni 1 dugmića na jednoj strani da malo izvadim poslužavnik. Ponovite na drugoj strani.

III. DRUGAČIJE KORIŠTENJE STOLICE U RAZLIČITIM GODINAMA.
3.1 BEBA VISOKA STOLICA: 6 mjeseci-3 godine; ≤ 15 kg
3.2 BEBA VISOKA STOLICA: 4-6 godina; ≤ 25kg
3.3 MLAĐA STOLICA:: 4-6 godina; ≤ 25kg
3.4 MALA STOLICA: 6 mjeseci-3 godine; ≤ 15kg
3.5 MALA STOLICA: 4-6 godina; ≤ 25 kg
3.6 MALA STOLICA: 4-6 godina; ≤ 25kg

3.7 Stolica se mijenja na stolac bez pladanj: Pritisnite 2 dugmad i skinite poslužavnik.
3.8 Put da promijenite predsjedavajuća u niži stolac: 1. Skinite 4 vijka sa dna sjedala. Onda skinite sjedalo.
3.9 Način da se promijeni visoka stolica na malu stolicu: Uklonite 4 donje noge i stavite na 4 anti-klizne jastučiće da zaštitite gornje noge prije upotrebe.

IV. KORISTECI SAFETY HARNESS

UPOZORENJE! Vežite se i prilagodite da se dobro uklopi. Vodopad se može dogoditi iznenada ako dijete ne bude držano kako treba.

1. Gurnite kopču za ramena na kućište kopče za kopče. Ponovite za drugu stranu.
2. Umetnite završenu kopču kopču u kućište kopči dok se ne uvede sigurno na mjestu. Slušaj me za "klik".
3. Ponavljam za drugu stranu.
4. Pritisnite tipku u centru kopče kućište za oslobađanje dijete od pojasa.
5. Da biste prilagodili dužinu ramena i struk trake, pomaknite klizače kako je pokazano.

V. ČIŠĆENJE I ODRŽAVANJE
Ovaj proizvod zahtijeva redovno održavanje da bi se održalo u dobrom stanju. Redovno provjeravajte sve dijelove proizvoda kako bi bili sigurni da rade ispravno i za znakove trošenja ili oštećenja. Trebalo bi da se koristi samo zamjenski dijelovi koje je dao proizvođač ili preporučio proizvođač.
1. Prije korištenja proizvoda po prvi put, provjerite jesu li svi dijelovi dobro popravljeni ili su zatezni mehanizmi dobro zategnuti. 2. Redovno provjeravajte stanje glavnih dijelova i mehanizme zaključavanja, bez obzira da li su u dobrom stanju. Ako utvrdite štetu, molim vas da prestanete da koristite proizvod dok se ne zamijeni pokvareni dio. Ne popravljajte proizvod sami, ali kontaktirajte ovlaštenog servisa za popravke ili menadžera prodaje, od kojeg ste kupili proizvod. U protivnom, garancija će biti otkazana. 3. Ne koristite dodatke ili zamjenske dijelove, osim onih koje je odobrio proizvođač.
4. Tkanine proizvoda moraju biti očišćene toplom vodom i blagim sapunom. 5. Nakon čišćenja, ostavite proizvod da se dobro osuši prije nego što ga koristite. Apsolutno je zabranjeno da ga presavijemo i skladištenje prije nego što je potpuno suh.
6. Nemojte koristiti jake sredstva za čišćenje, bjelilo ili agente s abrazivnim česticama za čišćenje proizvoda. Zabranjeno mu je čišćenje u perilici, sušilici, preko hemijskog čišćenja i centrifugiranja.
7. Čisti plastični dijelovi s mekim ručnikom i suhom sa suhim mekim ručnikom. 8. Čisti metalni ili plastični sastojci s blagim deterdžentom i toplom vodom.

Produkcija za Kika Group Ltd., Vasil Levski 121, Plovdiv, Bugarska. Napravljeno u Kini. Ovaj proizvod je u skladu s EN 14988:2017 + 01: 2020.

UA

ВАЖЛИВО! ПРОЧИТАЙТЕ УВАЖНО ТА ЗБЕРЕЖІТЬ ДЛЯ ДОВІДКУ В МАЙБУТНЬОМУ.

ВИСОКЕ КРІСЛО

УВАГА!

1. Ніколи не залишайте дитину без нагляду.
2. Завжди використовуйте систему безпеки.
3. Небезпека падіння: Не дозволяйте дитині залазити на виріб.
4. Не використовуйте виріб, якщо всі компоненти не встановлені та відрегульовані належним чином.
5. Майте на увазі ризик відкритого вогню та інших джерел сильного тепла поблизу виробу.
6. Майте на увазі ризик нахилу, коли ваша дитина може штовхнути ноги об стіл або будь-яку іншу конструкцію.

• Не користуйтеся дитячим стільчиком, поки дитина не зможе сісти без сторонньої допомоги.
• Не використовуйте дитячий стілець, якщо будь-яка його частина зламана, порвана або відсутня.
• Щоб уникнути травм, переконайтеся, що ваша дитина не знаходиться подалі, коли ви розкладаєте та складаєте цей виріб.
• Цей виріб призначений для дітей віком до 3 років або з максимальною вагою 15 кг, які можуть сидіти без сторонньої допомоги. Періодично перевіряйте кнопки та систему безпеки.
• Завжди використовуйте стілець на плоскій рівній поверхні. Тримайте стілець подалі від дітей, коли він не використовується.
• Крісло не можна використовувати як іграшку.
• Не використовуйте виріб як дитячий стілець, поки дитина не зможе сидіти сама.
• Піднос і аксесуари не розраховані на вагу дитини.
• Лоток не призначений для утримання дитини в сидінні та не замінює ремені безпеки.

НИЗЬКИЙ СТІЛЬЧИК ДЛЯ ГОДУВАННЯ

УВАГА!

1. Ніколи не залишайте дитину без нагляду.
2. НЕ розташовуйте цей виріб біля вікна, оскільки дитина може використати його як сходинку та спричинити падіння дитини з вікна.
3. Майте на увазі ризик відкритого вогню та інших джерел сильного тепла поблизу виробу.
4. НЕ розміщуйте цей виріб біля вікна, де шнури від жалюзі чи штор можуть задушити дитину.
5. Утримувальна система повинна бути знята/схована/накрита, коли продукт використовується як сидіння.

I. ЧАСТИНИ

1. Сидіння стільця; 2. Піднос; 3. Тримач для стільця; 4. Прозорий лоток; 5. Підніжка; 6. Гвинти та шайби; 7. Верхня частина ніг і нижня частина ніг; 8. Викрутка; 8. Чохли на ніжки.

II. ЗБІРКА

2.1 Встановіть 4 частини ніжок, з'єднавши верхні та нижні ніжки відповідно до однакових позначок (A+A, B+B, C+C, D+D).
2.2 Вставте 4 частини ніжок у тримач крісла за допомогою 4 гвинтів + 4 шайб. Ноги ABCD однакові, положення не вимагається. Не затягуйте гвинти, поки ніжка не буде встановлена.
2.3 Вставте підставку для ніг у 4 ніжки за допомогою 4 гвинтів + 4 шайб.
Інструкції: переконайтеся, що всі 4 ніжки стоять на підлозі, а потім затягніть 4 гвинти у верхній частині ніжок і 4 гвинти на підставці для ніг. Він може бути нестабільним під час складання. Підніжку можна використовувати двосторонньо відповідно до віку. При використанні іншої сторони підставка для ніг буде відрегульована на іншу висоту.
2.4 Посуньте піднос на стілець. Перед використанням переконайтеся, що лоток добре заблоковано кнопкою.
2.5 Переконайтеся, що обидві бічні кнопки прозорого підносу заблоковані після того, як поставили піднос на крісло.
2.6 Зняття лотка: натисніть 1 із кнопок з одного боку, щоб трохи вийняти лоток. Повторіть з іншого боку.

III. РІЗНЕ ВИКОРИСТАННЯ ДИТЯЧОГО СТІЛЬЧИКА В РІЗНОМУ ВІЦІ

3.1 Стільчик для годування: 6 місяців - 3 роки; ≤ 15 кг
3.2 ДИТЯЧИЙ СТІЛЬЧОК: 4 - 6 років; ≤ 25 кг
3.3 МОЛОДШИЙ КРІСЕЛЬ: 4 - 6 років; ≤ 25 кг
3.4 МАЛЕНЬКИЙ СТІЛЬЧИК: 6 місяців - 3 роки; ≤ 15 кг
3.5 МАЛЕНЬКИЙ СТІЛЬЧОК: 4 - 6 років; ≤ 25 кг
3.6 МАЛЕНЬКИЙ СТІЛЬЧИК: 4 - 6 років; ≤ 25 кг

3.7 Стільчик змінюється на дитячий стілець без підносу: натисніть 2 кнопки та зніміть піднос.
3.8 Спосіб заміни дитячого стільчика на дитячий табурет: 1. Відкрутіть 4 гвинти знизу сидіння. Потім зніміть сидіння.
3.9 Спосіб заміни дитячого стільчика на маленький: перед використанням зніміть 4 нижні ніжки та надіньте 4 протиковзкі накладки для захисту верхніх ніжок.

IV. ВИКОРИСТАННЯ РЕМЕНЯ БЕЗПЕКИ

УВАГА! Завжди використовуйте обмежувачі та відрегулюйте їх так, щоб вони щільно прилягали. Падіння може статися раптово, якщо дитина не закріплена належним чином.

1. Насуньте застібку пряжки плечового ременя на корпус застібки пряжки поясного ременя. Повторіть для іншої сторони.
2. Вставте готовий затискач пряжки в корпус пряжки, щоб він надійно зафіксувався на місці. Прислухайтеся до звуку «клацання».
3. Повторіть для іншої сторони.
4. Натисніть кнопку в центрі корпусу пряжки, щоб звільнити дитину від ременів безпеки.
5. Щоб відрегулювати довжину плечових і поясних ременів, перемістіть повзунки, як показано.

V. ОЧИЩЕННЯ ТА ОБСЛУГОВУВАННЯ

Цей продукт потребує регулярного обслуговування, щоб підтримувати його в хорошому робочому стані. Регулярно перевіряйте всі частини виробу, щоб переконатися, що вони працюють належним чином і на наявність ознак зносу або пошкоджень. Слід використовувати лише запасні частини, надані або рекомендовані виробником.
1. Перед першим використанням виробу перевірте, чи всі частини добре закріплені, чи добре затягнутий механізм затягування.
2. Регулярно перевіряти стан основних частин і запірних механізмів, їх справність. Якщо ви виявите пошкодження, будь ласка, припиніть використання продукту, доки зламана частина не буде замінена. Не виконуйте ремонт виробу самостійно, а зверніться до авторизованої ремонтної майстерні або менеджера з продажу, у якого ви придбали виріб. Інакше ваша гарантія буде анульована.
3. Не використовуйте аксесуари або запасні частини, крім тих, які схвалені виробником.
4. Тканина виробу необхідно чистити теплою водою з м'яким милом. Інструкції з чищення тканин дивіться на етикетці з догляду на виробі.
5. Після очищення дайте виробу добре висохнути перед використанням. Категорично забороняється складати і зберігати до повного висихання.
6. Не використовуйте сильні чистячі засоби, відбілювачі або засоби з абразивними частинками для очищення виробу. Забороняється його очищення в пральній машині, сушарці, шляхом хімчистки, відбілювання та центрифугування.
7. Очистіть пластикові частини м'яким рушником і висушіть сухим м'яким рушником.
8. Очистіть металеві або пластикові компоненти м'яким миючим засобом і теплою водою.

Вироблено для Kika Group Ltd., Vasil Levski 121, Пловдив, Болгарія. Виготовлено в Китаї. Цей продукт відповідає стандарту EN 14988:2017+A1:2020.

HR

VAŽNO! PAŽLJIVO PROČITAJTE I SAČUVAJTE ZA BUDUĆU REFERENCU.

VISOKI STOLAC

UPOZORENJE!

1. Nikada ne ostavljajte dijete bez nadzora.
2. Uvijek koristite sigurnosni sustav.
3. Opasnost od pada: Spriječite svoje dijete da se popne na proizvod.
4. Nemojte koristiti proizvod ako sve komponente nisu ispravno postavljene i podešene.
5. Budite svjesni rizika od otvorene vatre i drugih izvora jake topline u blizini proizvoda.
6. Budite svjesni rizika od naginjanja kada vaše dijete može gurnuti stopala o stol ili bilo koju drugu strukturu.

• Nemojte koristiti visoku stolicu dok dijete ne može sjediti bez pomoći.
• Nemojte koristiti visoku stolicu ako je bilo koji dio slomljen, poderan ili nedostaje.
• Kako biste izbjegli ozljede, osigurajte da vaše dijete bude podalje kada rasklapate i sklapate ovaj proizvod.
• Ovaj proizvod je namijenjen djeci koja mogu sjediti bez pomoći i imaju do 3 godine ili maksimalnu težinu od 15 kg. Povremeno provjerite sigurnosne gumbe i sustav pojaseva.
• Stolicu uvijek koristite na ravnoj ravnoj površini. Držite stolicu podalje od djece kada nije u upotrebi.
• Stolica se ne smije koristiti kao igračka.
• Nemojte koristiti proizvod kao visoku stolicu dok dijete ne može samo sjediti.
• Pladanj i dodaci nisu dizajnirani da izdrže djetetovu težinu.
• Pladanj nije dizajniran za držanje djeteta u sjedalici i ne zamjenjuje sigurnosni pojas.

NISKA STOLICA ZA HRANJENJE

UPOZORENJE!

1. Nikada ne ostavljajte dijete bez nadzora.
2. NE stavljajte ovaj proizvod blizu prozora jer ga dijete može koristiti kao stepenicu i uzrokovati da dijete ispadne kroz prozor.
3. Budite svjesni rizika od otvorene vatre i drugih izvora jake topline u blizini proizvoda.
4. NE stavljajte ovaj proizvod u blizinu prozora gdje bi užad s roleta ili zavjesa mogla zadaviti dijete.
5. Sigurnosni sustav mora se ukloniti/sakriti/pokriti kada se proizvod koristi kao sjedalo.

I. DIJELOVI

1. Sjedalo za stolicu; 2. Pladanj; 3. Nosač stolice; 4. Prozirna ladica; 5. Oslonac za noge; 6. Vijci i podloške; 7. Natkoljenice i donje noge; 8. Odvijač; 8. Navlake za noge.

II. SASTAVLJANJE

2.1 Ugradite 4 dijela nogu spajanjem gornjih i donjih nogu prema istim oznakama (A+A, B+B, C+C, D+D).
2.2 Umetnite 4 komada nogu u držač stolice pomoću 4 vijka + 4 podloške. Noge ABCD su iste, ne traži se pozicija. Nemojte zatezati vijke dok stopalo nije postavljeno.
2.3 Umetnite oslonac za noge u 4 komada nogu pomoću 4 vijka + 4 podloške.
Upute: Uvjerite se da sve 4 noge stoje na podu, a zatim pritegnite 4 vijka na vrhu nogu i 4 vijka na osloncu za noge. Može biti nestabilan tijekom sastavljanja. Oslonac za noge može se koristiti obostrano prema različitim godinama. Kada koristite drugu stranu, oslonac za noge će se podesiti na drugu visinu.
2.4 Gurnite pladanj na stolicu. Provjerite je li ladica dobro zaključana gumbom prije upotrebe.
2.5 Provjerite jesu li oba bočna gumba prozirnog pladnja zaključana nakon što ga stavite na pladanj za stolicu.
2.6 Vađenje ladice: Pritisnite 1 od gumba s jedne strane kako biste malo izvadili ladicu. Ponovite na drugu stranu.

III. RAZLIČITA UPORABA DJEČJE STOLICE U RAZLIČITIM GODINAMA

3.1 HRANLJIVA STOLICA ZA BEBE: 6 mjeseci - 3 godine; ≤ 15 kg
3.2 HRANLJIVA STOLICA ZA DJECE: 4 - 6 godina; ≤ 25 kg
3.3 JUNIOR CHAIR: 4 - 6 godina; ≤ 25 kg
3.4 MALA STOLICA: 6 mjeseci - 3 godine; ≤ 15 kg
3.5 MALA STOLICA: 4 - 6 godina; ≤ 25 kg
3.6 MALA STOLICA: 4 - 6 godina; ≤ 25 kg

3.7 Stolica se mijenja u visoku stolicu bez poslužavnika : Pritisnite 2 gumba i skinite poslužavnik.
3.8 Način zamjene stolice za hranjenje u dječju stolicu: 1. Odvijte 4 vijka s dna sjedala. Zatim skinite sjedalo.
3.9 Način mijenjanja stolice za hranjenje u malu stolicu: Uklonite 4 donje noge i stavite 4 jastučića protiv klizanja kako biste zaštitili gornje noge prije upotrebe.

IV. KORIŠTENJE SIGURNOSNOG POJASA

UPOZORENJE! Uvijek koristite sigurnosne pojaseve i namjestite ih kako bi tijesno pristajali. Padovi se mogu dogoditi iznenada ako dijete nije ispravno vezano.

1. Gurnite kopču kopče naramenice na kućište kopče kopče naramenice. Ponovite za drugu stranu.
2. Umetnite dovršenu kopču kopče u kućište kopče dok čvrsto ne sjedne na mjesto. Poslušajte zvuk "klik".
3. Ponovite za drugu stranu.
4. Pritisnite gumb u sredini kućišta kopče kako biste oslobodili dijete od pojasa.
5. Za podešavanje duljine naramenica i pojaseva za struk, pomaknite klizače kao što je prikazano.

V. ČIŠĆENJE I ODRŽAVANJE

Ovaj proizvod zahtijeva redovito održavanje kako bi bio u dobrom radnom stanju. Redovito provjeravajte sve dijelove proizvoda kako biste bili sigurni da rade ispravno i ima li znakova istrošenosti ili oštećenja. Treba koristiti samo zamjenske dijelove koje isporučuje ili preporučuje proizvođač.
1. Prije prve uporabe proizvoda provjerite jesu li svi dijelovi dobro učvršćeni ili je li mehanizam za zatezanje dobro zategnut.
2. Redovito provjeravajte stanje glavnih dijelova i mehanizama za zaključavanje, jesu li u dobrom stanju. Ako utvrdite oštećenje, prestanite koristiti proizvod dok se pokvareni dio ne zamijeni. Ne popravljajte proizvod sami, već se obratite ovlaštenom servisu ili voditelju prodaje od kojeg ste kupili proizvod. U protivnom će vaše jamstvo biti poništeno.
3. Nemojte koristiti pribor ili zamjenske dijelove osim onih koje je odobrio proizvođač.
4. Tkanina proizvoda mora se čistiti toplom vodom i blagim sapunom. Za upute o čišćenju tkanina pogledajte naljepnicu za njegu na proizvodu.
5. Nakon čišćenja ostavite proizvod da se dobro osuši prije upotrebe. Apsolutno je zabranjeno savijanje i skladištenje prije nego što se potpuno osuši.
6. Ne koristite jaka sredstva za čišćenje, izbjeljivač ili sredstva s abrazivnim česticama za čišćenje proizvoda. Zabranjeno je pranje u perilici rublja, sušilici, kemijskim čišćenjem, izbjeljivanjem i centrifugiranjem.
7. Očistite plastične dijelove mekim ručnikom i osušite suhim mekim ručnikom.
8. Očistite metalne ili plastične dijelove blagim deterdžentom i toplom vodom.

Proizvedeno za Kika Group Ltd., Vasil Levski 121, Plovdiv, Bugarska. Proizvedeno u Kini. Ovaj je proizvod u skladu s EN 14988:2017+A1:2020.

CZ

DŮLEŽITÉ! ČTĚTE POZORNĚ A USCHOVEJTE PRO BUDOUCÍ POUŽITÍ.

VYSOKÁ ŽIDLE

VAROVÁNÍ!

1. Nikdy nenechávejte dítě bez dozoru.
2. Vždy používejte zádržný systém.
3. Nebezpečí pádu: Zabraňte svému dítěti lézt na výrobek.
4. Nepoužívejte výrobek, pokud nejsou všechny součásti správně namontovány a seřízeny.
5. Buďte si vědomi nebezpečí otevřeného ohně a jiných zdrojů silného tepla v blízkosti výrobku.
6. Buďte si vědomi rizika převrácení, když může vaše dítě tlačit nohama na stůl nebo jinou konstrukci.

• Nepoužívejte vysokou židličku, dokud se dítě neumí samo posadit.
• Vysokou židličku nepoužívejte, pokud je některá její část zlomená, roztržená nebo chybí.
• Abyste předešli zranění, zajistěte, aby se vaše dítě při rozkládání a skládání tohoto výrobku nenacházelo v dostatečné vzdálenosti.
• Tento výrobek je určen pro děti schopné sedět bez pomoci a do 3 let nebo s maximální hmotností 15 kg. Pravidelně kontrolujte bezpečnost tlačítek a systému postrojů.
• Křeslo vždy používejte na rovném rovném povrchu. Uchovávejte židli mimo dosah dětí, když ji nepoužíváte.
• Židle nesmí být používána jako hračka.
• Nepoužívejte výrobek jako vysokou židli, dokud se dítě neumí samo posadit.
• Podnos a příslušenství nejsou navrženy tak, aby udržely váhu dítěte.
• Vanička není navržena tak, aby udržela dítě v sedačce a nenahrazuje bezpečnostní pás.

NÍZKÁ ŽIDLE NA KRMENÍ

VAROVÁNÍ!

1. Nikdy nenechávejte dítě bez dozoru.
2. NEUMISŤUJTE tento výrobek do blízkosti okna, protože jej může dítě použít jako schůdek a způsobit, že dítě vypadne z okna.
3. Buďte si vědomi nebezpečí otevřeného ohně a jiných zdrojů silného tepla v blízkosti výrobku.
4. NEUMISŤUJTE tento výrobek do blízkosti okna, kde by šňůry od žaluzií nebo záclon mohly uškrtit dítě.
5. Pokud je výrobek používán jako sedadlo, musí být zádržný systém odstraněn/skryt/zakryt.

I. DÍLY

1. Sedák židle; 2. Zásobník; 3. Držák židle; 4. Průhledný zásobník; 5. Opěrka nohou; 6. Šrouby a podložky; 7. Horní a dolní nohy; 8. Šroubovák; 8. Návleky na nohy.

II. SESTAVENÍ

2.1 Nainstalujte 4 kusy nohou spojením horních a spodních nohou podle stejných značek (A+A, B+B, C+C, D+D).
2.2 Vložte 4 kusy nohou do držáku židle pomocí 4 šroubů + 4 podložek. Nohy ABCD jsou stejné, není požadována žádná poloha. Neutahujte šrouby, dokud není patka nainstalována.
2.3 Vložte podnožku do 4 kusů nohou pomocí 4 šroubů + 4 podložek.
Pokyny: Ujistěte se, že všechny 4 nohy stojí na podlaze a poté utáhněte 4 šrouby na horní straně nohou a 4 šrouby na stupačce. Během montáže může být nestabilní. Podnožku lze oboustranně používat podle různého věku. Při použití druhé strany se podnožka nastaví na jinou výšku.
2.4 Zatlačte tác na židli. Před použitím zkontrolujte, zda je zásobník dobře uzamčen tlačítkem.
2.5 Po nasazení podnosu na židli se ujistěte, že jsou obě boční tlačítka průhledného tácu zajištěna.
2.6 Vyjmutí zásobníku: Stiskněte 1 z tlačítek na jedné straně, abyste zásobník trochu vysunuli. Opakujte na druhou stranu.

III. RŮZNÉ POUŽITÍ VYSOKÉ ŽIDLE V RŮZNÉM VĚKU

3.1 VYSOKÉ ŽIDLE: 6 měsíců - 3 roky; ≤ 15 kg
3.2 VYSOKÉ ŽIDLO: 4 - 6 let; ≤ 25 kg
3.3 JUNIORSKÉ ŽIDLE: 4 - 6 let; ≤ 25 kg
3.4 MALÉ ŽIDLE: 6 měsíců - 3 roky; ≤ 15 kg
3.5 MALÉ ŽIDLE: 4 - 6 let; ≤ 25 kg
3.6 MALÉ ŽIDLE: 4 - 6 let; ≤ 25 kg

3.7 Židle se změní na vysokou židličku bez tácu: Stiskněte 2 tlačítka a tác sejměte.
3.8 Způsob, jak změnit vysokou židličku na juniorskou stoličku: 1. Odstraňte 4 šrouby ze spodní části sedačky. Poté sejměte sedadlo.
3.9 Způsob, jak změnit vysokou židli na malou židli: Před použitím sejměte 4 spodní nohy a nasaďte 4 protiskluzové podložky na ochranu horních nohou.

IV. POUŽITÍ BEZPEČNOSTNÍHO POSTROJE

VAROVÁNÍ! Vždy používejte zádržné prvky a upravte je tak, aby dobře seděly. Pokud dítě není správně připoutáno, může dojít k náhlému pádu.

1. Nasuňte sponu spony ramenního popruhu na pouzdro spony bederního popruhu. Opakujte pro druhou stranu.
2. Vložte dokončenou sponu do pouzdra spony, dokud bezpečně nezapadne na místo. Poslouchejte zvuk „kliknutí".
3. Opakujte pro druhou stranu.
4. Stiskněte tlačítko ve středu pouzdra přezky pro uvolnění dítěte z pásu.
5. Chcete-li upravit délku ramenních a bederních popruhů, posuňte jezdce podle obrázku.

V. ČIŠTĚNÍ A ÚDRŽBA

Tento výrobek vyžaduje pravidelnou údržbu, aby zůstal v dobrém provozním stavu. Pravidelně kontrolujte všechny části výrobku, abyste se ujistili, že fungují správně a nevykazují známky opotřebení nebo poškození. Používejte pouze náhradní díly dodané nebo doporučené výrobcem.
1. Před prvním použitím výrobku zkontrolujte, zda jsou všechny díly dobře upevněny nebo zda je dobře dotažen utahovací mechanismus.
2. Pravidelně kontrolujte stav hlavních dílů a zajišťovacích mechanismů, zda jsou v dobrém stavu. Pokud zjistíte poškození, přestaňte výrobek používat, dokud nebude poškozený díl vyměněn. Neprovádějte opravu výrobku sami, ale kontaktujte autorizovaný servis nebo obchodního manažera, u kterého jste výrobek zakoupili. V opačném případě bude vaše záruka zrušena.
3. Nepoužívejte příslušenství nebo náhradní díly jiné než ty, které jsou schváleny výrobcem.
4. Tkaninu výrobku je nutné čistit teplou vodou a jemným mýdlem. Pokyny k čištění tkanin naleznete na štítku s údržbou na produktu.
5. Po vyčištění nechte výrobek před použitím dobře vyschnout. Je absolutně zakázáno jej skládat a skladovat před úplným vyschnutím.
6. K čištění výrobku nepoužívejte silné čisticí prostředky, bělidlo nebo prostředky s abrazivními částicemi. Je zakázáno jeho čištění v pračce, sušičce, chemickým čištěním, bělením a odstřeďováním.
7. Plastové díly očistěte měkkým hadříkem a osušte suchým měkkým hadříkem.
8. Kovové nebo plastové součásti čistěte jemným čisticím prostředkem a teplou vodou.

Vyrobeno pro Kika Group Ltd., Vasil Levski 121, Plovdiv, Bulharsko. Vyrobeno v Číně. Tento produkt vyhovuje normě EN 14988:2017+A1:2020.

SK

DÔLEŽITÉ! POZORNE ČÍTAJTE A USCHOVAJTE PRE BUDÚCE POUŽITIE.

VYSOKÁ STOLIČKA

POZOR!

1. Nikdy nenechávajte dieťa bez dozoru.
2. Vždy používajte zádržný systém.
3. Nebezpečenstvo pádu: Zabráňte dieťaťu vyliezť na výrobok.
4. Výrobok nepoužívajte, pokiaľ nie sú všetky komponenty správne namontované a nastavené.
5. Buďte si vedomí rizika otvoreného ohňa a iných zdrojov silného tepla v blízkosti produktu.
6. Buďte si vedomí rizika prevrátenia, keď môže vaše dieťa tlačiť nohami na stôl alebo inú konštrukciu.

• Nepoužívajte vysokú stoličku, kým sa dieťa nevie posadiť bez pomoci.
• Nepoužívajte vysokú stoličku, ak je niektorá časť zlomená, roztrhnutá alebo chýba.
• Aby ste predišli zraneniu, zaistite, aby bolo vaše dieťa pri rozkladaní a skladaní tohto výrobku mimo.
• Tento výrobok je určený pre deti schopné samostatne sedieť vo veku do 3 rokov alebo s maximálnou hmotnosťou 15 kg. Pravidelne kontrolujte bezpečnosť tlačidiel a systému popruhov.
• Kreslo vždy používajte na rovnom povrchu. Keď stoličku nepoužívate, uchovávajte ju mimo dosahu detí.
• Stolička sa nesmie používať ako hračka.
• Nepoužívajte výrobok ako vysokú stoličku, kým sa dieťa nevie samo posadiť.
• Podnos a príslušenstvo nie sú navrhnuté tak, aby uniesli váhu dieťaťa.
• Vanička nie je navrhnutá tak, aby udržala dieťa v autosedačke a nenahrádza bezpečnostný pás.

NÍZKA STOLIČKA NA KŔMENIE

POZOR!

1. Nikdy nenechávajte dieťa bez dozoru.
2. NEUMIESŤNUJTE tento výrobok do blízkosti okna, pretože ho môže dieťa použiť ako schodík a spôsobiť, že dieťa vypadne z okna.
3. Buďte si vedomí rizika otvoreného ohňa a iných zdrojov silného tepla v blízkosti produktu.
4. NEUMIESŤNUJTE tento výrobok do blízkosti okna, kde by šnúry od žalúzií alebo záclon mohli uškrtiť dieťa.
5. Keď sa výrobok používa ako sedadlo, musí byť zadržiavací systém odstránený/skrytý/zakrytý.

I. ČASTI

1. Sedadlo stoličky; 2. Zásobník; 3. Držiak stoličky; 4. Priehľadný zásobník; 5. Opierka nôh; 6. Skrutky a podložky; 7. Horné a spodné nohy; 8. Skrutkovač; 8. Návleky na nohy.

II. MONTÁŽ

2.1 Nainštalujte 4 kusy nôh spojením horných a dolných nôh podľa rovnakých značiek (A+A, B+B, C+C, D+D).
2.2 Vložte 4 kusy nôh do držiaka stoličky pomocou 4 skrutiek + 4 podložiek. Nohy ABCD sú rovnaké, nevyžaduje sa žiadna poloha. Neuťahujte skrutky, kým nie je nainštalovaná pätka.
2.3 Vložte opierku nôh do 4 kusov nôh pomocou 4 skrutiek + 4 podložiek.
Pokyny: Uistite sa, že všetky 4 nohy stoja na podlahe a potom utiahnite 4 skrutky na hornej strane nôh a 4 skrutky na opierke nôh. Počas montáže môže byť nestabilný. Podnožku možno obojstranne použiť podľa rôzneho veku. Pri použití druhej strany sa opierka nôh nastaví do inej výšky.
2.4 Zatlačte podnos na stoličku. Pred použitím skontrolujte, či je zásobník dobre uzamknutý tlačidlom.
2.5 Po umiestnení podnosu stoličky sa uistite, že sú obe bočné tlačidlá priehľadného podnosu uzamknuté.
2.6 Vybratie zásobníka: Stlačte 1 z tlačidiel na jednej strane, aby ste zásobník trochu vybrali. Opakujte na druhej strane.

III. RÔZNE VYUŽITIE VYSOKEJ STOLIČKY V RÔZNOM VEKU

3.1 VYSOKÁ STOLIČKA: 6 mesiacov - 3 roky; ≤ 15 kg
3.2 VYSOKÁ STOLIČKA: 4 - 6 rokov; ≤ 25 kg
3.3 JUNIORSKÉ STOLIČKO: 4 - 6 rokov; ≤ 25 kg
3.4 MALÁ STOLIČKA: 6 mesiacov - 3 roky; ≤ 15 kg
3.5 MALÁ STOLIČKA: 4 - 6 rokov; ≤ 25 kg
3.6 MALÁ STOLIČKA: 4 - 6 rokov; ≤ 25 kg

3.7 Kreslo sa zmení na vysokú stoličku bez podnosu: Stlačte 2 tlačidlá a vyberte podnos.
3.8 Spôsob, ako zmeniť vysokú stoličku na detskú stoličku: 1. Odstráňte 4 skrutky zo spodnej časti sedadla. Potom zložte sedadlo.
3.9 Spôsob, ako zmeniť vysokú stoličku na malú stoličku: Pred použitím odstráňte 4 spodné nohy a nasaďte 4 protišmykové podložky na ochranu horných nôh.

IV. POUŽÍVANIE BEZPEČNOSTNÉHO PÁSU

POZOR! Vždy používajte obmedzovače a upravte ich tak, aby dobre sedeli. K pádu môže dôjsť náhle, ak dieťa nie je správne pripútané.

1. Nasuňte sponu spony ramenného popruhu na puzdro spony bedrového popruhu. Opakujte pre druhú stranu.
2. Vložte dokončenú sponu do puzdra pracky, kým bezpečne nezapadne na miesto. Vypočujte si zvuk „kliknutia".
3. Opakujte pre druhú stranu.
4. Stlačte tlačidlo v strede puzdra pracky, aby ste uvoľnili dieťa z pásu.
5. Ak chcete nastaviť dĺžku ramenných a bedrových popruhov, posuňte posúvače podľa obrázka.

V. ČISTENIE A ÚDRŽBA

Tento výrobok vyžaduje pravidelnú údržbu, aby bol v dobrom prevádzkovom stave. Pravidelne kontrolujte všetky časti produktu, aby ste sa uistili, že fungujú správne a či nevykazujú známky opotrebovania alebo poškodenia. Mali by sa používať iba náhradné diely dodávané alebo odporúčané výrobcom.
1. Pred prvým použitím výrobku skontrolujte, či sú všetky diely dobre upevnené alebo či je dobre dotiahnutý uťahovací mechanizmus.
2. Pravidelne kontrolujte stav hlavných častí a uzamykacích mechanizmov, či sú v dobrom stave. Ak zistíte poškodenie, prestaňte výrobok používať, kým poškodenú časť nevymeníte. Nevykonávajte opravu výrobku svojpomocne, ale kontaktujte autorizovaný servis alebo obchodného manažéra, u ktorého ste výrobok zakúpili. V opačnom prípade bude vaša záruka zrušená.
3. Nepoužívajte príslušenstvo alebo náhradné diely iné ako tie, ktoré sú schválené výrobcom.
4. Tkanina výrobku sa musí čistiť teplou vodou a jemným mydlom. Pokyny na čistenie tkanín nájdete na štítku starostlivosti o výrobok.
5. Po vyčistení nechajte výrobok pred použitím dobre vysušiť. Je absolútne zakázané skladať ho a skladovať pred úplným vyschnutím.
6. Na čistenie výrobku nepoužívajte silné čistiace prostriedky, bielidlo ani prostriedky s abrazívnymi časticami. Je zakázané jeho čistenie v práčke, sušičke, chemickým čistením, bielením a odstreďovaním.
7. Plastové časti očistite mäkkou utierkou a osušte suchou mäkkou utierkou.
8. Kovové alebo plastové súčasti očistite jemným čistiacim prostriedkom a teplou vodou.

Vyrobené pre Kika Group Ltd., Vasil Levski 121, Plovdiv, Bulharsko. Vyrobené v Číne. Tento výrobok je v súlade s normou EN 14988:2017+A1:2020.

SL POMEMBNO! POZORNO PREBERITE IN SHRANITE ZA PRIHODNJE REFERENCE.

STOLEČEK

OPOZORILO!

1. Otroka nikoli ne puščajte brez nadzora.
2. Vedno uporabljajte zadrževalni sistem.
3. Nevarnost padca: preprečite, da bi vaš otrok splezal na izdelek.
4. Ne uporabljajte izdelka, če vse komponente niso pravilno nameščene in nastavljene.
5. Zavedajte se nevarnosti odprtega ognja in drugih virov močne vročine v bližini izdelka.
6. Zavedajte se nevarnosti nagibanja, ko lahko vaš otrok z nogami potiska ob mizo ali katero koli drugo strukturo.

• Ne uporabljajte otroškega stolčka, dokler otrok ne more sedeti sam.
• Ne uporabljajte otroškega stolčka, če je kateri koli del zlomljen, strgan ali manjka.
• Da bi se izognili poškodbam, poskrbite, da bo vaš otrok med razpiranjem in zlaganjem tega izdelka stran od njega.
• Ta izdelek je namenjen otrokom, ki lahko samostojno sedijo in so stari do 3 let ali z največjo težo 15 kg. Občasno preverite varnost gumbov in sistema pasov.
• Stol vedno uporabljajte na ravni površini. Ko stola ne uporabljate, ga hranite stran od otrok.
• Stola ne smete uporabljati kot igračo.
• Izdelka ne uporabljajte kot visokega stolčka, dokler otrok ne zna sam sedeti.
• Pladenj in dodatki niso zasnovani za prenašanje otrokove teže.
• Pladenj ni namenjen zadrževanju otroka v sedežu in ne nadomešča varnostnega pasu.

NIZEK STOL ZA HRANJENJE

OPOZORILO!

1. Otroka nikoli ne puščajte brez nadzora.
2. Izdelka NE postavljajte blizu okna, saj ga lahko otrok uporabi kot stopnico in povzroči, da otrok pade skozi okno.
3. Zavedajte se nevarnosti odprtega ognja in drugih virov močne vročine v bližini izdelka.
4. Izdelka NE postavljajte blizu okna, kjer bi lahko vrvice iz žaluzij ali zaves zadavile otroka.
5. Zadrževalni sistem je treba odstraniti/skrijeti/prekriti, ko se izdelek uporablja kot sedež.

I. DELI

1. Sedež stola; 2. Pladenj; 3. Držalo za stol; 4. Prozoren pladenj; 5. Naslon za noge; 6. Vijaki in podložke; 7. Zgornji in spodnji del nog; 8. Izvijač; 8. Prevleke za noge.

II. SESTAVLJANJE

2.1 Namestite 4 dele nog tako, da spojite zgornje in spodnje noge v skladu z istimi oznakami (A+A, B+B, C+C, D+D).
2.2 Vstavite 4 kose nog v držalo stola s 4 vijaki + 4 podložkami. Noge ABCD so enake, položaj ni zahtevan. Ne privijte vijakov, dokler ni nameščena noga.
2.3 Vstavite oporo za noge v 4 kose nog s 4 vijaki + 4 podložkami.
Navodila: Prepričajte se, da vse 4 noge stojijo na tleh, nato pa privijte 4 vijake na vrhu nog in 4 vijake na oporniku za noge. Med sestavljanjem je lahko nestabilen. Naslon za noge se lahko uporablja obojestransko glede na starost. Pri uporabi druge strani bo naslon za noge nastavljen na drugo višino.
2.4 Potisnite pladenj na stol. Pred uporabo preverite, ali je pladenj dobro zaklenjen z gumbom.
2.5 Prepričajte se, da sta oba stranska gumba prozornega pladnja zaklenjena, potem ko ga postavite na pladenj.
2.6 Odstranjevanje pladnja: Pritisnite 1 od gumbov na eni strani, da pladenj nekoliko izvlečete. Ponovite na drugi strani.

III. RAZLIČNA UPORABA OTROŠKEGA STOLČKA V RAZLIČNIH STAROSTIH

3.1 OTROŠKI STOLČEK: 6 mesecev - 3 leta; ≤ 15 kg
3.2 OTROŠKI STOLČEK: 4 - 6 let; ≤ 25 kg
3.3 JUNIOR CHAIR: 4 - 6 let; ≤ 25 kg
3.4 MALI STOL: 6 mesecev - 3 leta; ≤ 15 kg
3.5 MAJHNI STOLČEK: 4 - 6 let; ≤ 25 kg
3.6 MAJHNI STOLČEK: 4 - 6 let; ≤ 25 kg

3.7 Stol se spremeni v otroški stol brez pladnja: pritisnite 2 gumba in snemite pladenj.
3.8 Način zamenjave stolčka za hranjenje z otroškim stolčkom: 1. Odvijte 4 vijake na dnu sedeža. Nato snemite sedež.
3.9 Način zamenjave stolčka za hranjenje z majhnim stolčkom: Odstranite 4 spodnje noge in pred uporabo namestite 4 protizdrsne podloge za zaščito zgornjih nog.

IV. UPORABA VARNOSTNEGA PASU

OPOZORILO! Vedno uporabljajte zadrževalnike in jih prilagodite, da se tesno prilegajo. Padci se lahko zgodijo nenadoma, če otrok ni pravilno pripet.

1. Potisnite sponko zaponke naramnega pasu na ohišje sponke zaponke pasu. Ponovite za drugo stran.
2. Končano sponko zaponke vstavite v ohišje zaponke, dokler se varno ne zaskoči. Poslušajte zvok "klik".
3. Ponovite za drugo stran.
4. Pritisnite gumb na sredini ohišja zaponke, da otroka sprostite iz pasu.
5. Če želite prilagoditi dolžino naramnic in pasov, premaknite drsnike, kot je prikazano.

V. ČIŠČENJE IN VZDRŽEVANJE

Ta izdelek zahteva redno vzdrževanje, da ostane v dobrem delovnem stanju. Redno preverjajte vse dele izdelka, da se prepričate, ali delujejo pravilno in ali so znaki obrabe ali poškodb. Uporabljajte samo nadomestne dele, ki jih dobavi ali priporoči proizvajalec.
1. Pred prvo uporabo izdelka preverite, ali so vsi deli dobro pritrjeni ali ali je zatezni mehanizem dobro privit.
2. Redno preverjajte stanje glavnih delov in zaklepnih mehanizmov, ali so v dobrem stanju. Če ugotovite poškodbo, prenehajte uporabljati izdelek, dokler pokvarjeni del ni zamenjan. Izdelka ne popravljajte sami, temveč se obrnite na pooblaščeni servis ali komercialista, pri katerem ste izdelek kupili. V nasprotnem primeru bo vaša garancija preklicana.
3. Ne uporabljajte dodatne opreme ali nadomestnih delov razen tistih, ki jih je odobril proizvajalec.
4. Tkanino izdelka je treba očistiti s toplo vodo in blagim milom. Za navodila za čiščenje tkanin glejte oznako za nego na izdelku.
5. Po čiščenju pustite izdelek, da se pred uporabo dobro posuši. Absolutno ga je prepovedano zlagati in shranjevati, dokler ni popolnoma suh.
6. Za čiščenje izdelka ne uporabljajte močnih čistil, belil ali sredstev z abrazivnimi delci. Prepovedano je čiščenje v pralnem, sušilnem stroju, s kemičnim čiščenjem, beljenjem in centrifugiranjem.
7. Plastične dele očistite z mehko brisačo in posušite s suho mehko brisačo.
8. Kovinske ali plastične dele očistite z blagim detergentom in toplo vodo.

Proizvedeno za Kika Group Ltd., Vasil Levski 121, Plovdiv, Bolgarija. Izdelano na Kitajskem. Ta izdelek je v skladu z EN 14988:2017+A1:2020.

HU

FONTOS! OLVASSA EL FIGYELMESEN, ÉS ŐRIZZE MEG A KÉSŐBBI HASZNÁLATHOZ.

ETETŐ SZÉK

FIGYELEM!

1. Soha ne hagyja felügyelet nélkül a gyermeket.
2. Mindig használja a visszatartó rendszert.
3. Leesés veszélye: Akadályozza meg, hogy gyermeke felmásszon a termékre.
4. Csak akkor használja a terméket, ha minden alkatrésze megfelelően van felszerelve és beállítva.
5. Ügyeljen a nyílt tűz és más erős hőforrások veszélyére a termék közelében.
6. Ügyeljen a megbillenés veszélyére, ha gyermeke egy asztalhoz vagy bármilyen más szerkezethez nyomja a lábát.

• Ne használja az etetőszéket, amíg a gyermek segítség nélkül fel nem tud ülni.
• Ne használja az etetőszéket, ha valamelyik része eltört, elszakadt vagy hiányzik.
• A sérülések elkerülése érdekében ügyeljen arra, hogy gyermeke ne legyen távol a termék ki- és összecsukásakor.
• Ez a termék olyan gyermekek számára készült, akik segítség nélkül tudnak ülni, és legfeljebb 3 évesek vagy legfeljebb 15 kg súlyúak. Rendszeresen ellenőrizze a gombok és a kábelköteg-rendszer biztonságát.
• A széket mindig sík, egyenletes felületen használja. Tartsa távol a széket gyermekektől, ha nem használja.
• A széket nem szabad játéknak használni.
• Ne használja a terméket etetőszékként, amíg a gyermek egyedül nem tud felülni.
• A tálcát és a tartozékokat nem úgy tervezték, hogy elbírják a gyermek súlyát.
• A tálcát nem arra tervezték, hogy a gyermeket az ülésben tartsa, és nem helyettesíti a biztonsági övet.

ALACSONY ETETŐSZÉK

FIGYELEM!

1. Soha ne hagyja felügyelet nélkül a gyermeket.
2. NE helyezze ezt a terméket ablak közelébe, mert a gyermek lépésként használhatja, és a gyermek kieshet az ablakon.
3. Legyen tudatában a nyílt tűz és más erős hőforrások veszélyének a termék közelében.
4. NE helyezze a terméket ablak közelébe, ahol a redőnyök vagy függönyök zsinórjai megfojthatják a gyermeket.
5. A visszatartó rendszert el kell távolítani/elrejteni/le kell takarni, ha a terméket ülésként használják.

I. ALKATRÉSZEK

1. Székülés; 2. Tálca; 3. Széktartó; 4. Átlátszó tálca; 5. Lábtartó; 6. Csavarok és alátétek; 7. Felső és alsó lábak; 8. Csavarhúzó; 8. Lábvédők.

II. ÖSSZESZERELÉS

2.1 Szerelje fel a 4 darab lábat úgy, hogy a felső lábakat és az alsó lábakat ugyanazon jelölések szerint (A+A, B+B, C+C, D+D) összeköti.
2.2 Helyezze be a 4 darab lábat a széktartóba 4 csavar + 4 alátét segítségével. Az ABCD lábak ugyanazok, nincs pozíció kérés. Ne húzza meg a csavarokat, amíg a láb nincs felszerelve.
2.3 Helyezze be a lábtartót 4 darab lábba 4 csavarral + 4 alátéttel.
Utasítások: Győződjön meg arról, hogy a 4 láb mind a padlón áll, majd húzza meg a 4 csavart a lábak tetején és a 4 csavart a lábtartón. Az összeszerelés során instabil lehet. A lábtámasz kétoldalasan használható különböző korosztályoknak megfelelően. A másik oldal használatakor a lábtámasz más magasságba kerül.
2.4 Tolja a tálcát a székre. Használat előtt ellenőrizze, hogy a tálca jól reteszelve van-e a gombbal.
2.5 Győződjön meg arról, hogy az átlátszó tálca mindkét oldalsó gombja reteszelve van, miután feltette a széktálcára.
2.6 A tálca eltávolítása: Nyomja meg az egyik gombot az egyik oldalon, hogy kicsit kivegye a tálcát. Ismételje meg a másik oldalon.

III. AZ ETETŐSZÉK ELTÉRŐ HASZNÁLATA KÜLÖNBÖZŐ KOROKBAN

3.1 BABA EMELŐSZÉK: 6 hónap - 3 év; ≤ 15 kg
3.2 BABA EMELŐSZÉK: 4-6 év; ≤ 25 kg
3.3 FIATAL SZÉK: 4-6 év; ≤ 25 kg
3.4 KISSZÉK: 6 hónap - 3 év; ≤ 15 kg
3.5 KISSZÉK: 4 - 6 év; ≤ 25 kg
3.6 KISSZÉK: 4 - 6 év; ≤ 25 kg

3.7 A szék tálca nélküli etetőszékre változik: Nyomja meg a 2 gombot és vegye le a tálcát.
3.8 Az etetőszék junior zsámolyra cseréjének módja: 1. Távolítsa el a 4 csavart az ülés aljáról. Ezután vegye le az ülést.
3.9 Az etetőszék kis székre cseréjének módja: Használat előtt távolítsa el a 4 alsó lábszárat, és tegye rá a 4 csúszásgátló párnát, hogy megvédje a felső lábakat.

IV. A BIZTONSÁGI HEVEDER HASZNÁLATA

FIGYELEM! Mindig használjon rögzítőelemeket, és úgy állítsa be, hogy szorosan illeszkedjen. Ha a gyermek nincs megfelelően rögzítve, hirtelen leeshet.

1. Csúsztassa a vállpánt csatkapcsát a derékszíj csatkapcsának házára. Ismételje meg a másik oldalon.
2. Helyezze be az elkészült csatkapcsot a csatházba, amíg biztonságosan a helyére nem kattan. Hallgassa meg a „kattanó" hangot.
3. Ismételje meg a másik oldalon.
4. Nyomja meg a gombot a csatház közepén, hogy kiszabadítsa a gyermeket a hevederből.
5. A váll- és derékpánt hosszának beállításához mozgassa a csúszkákat az ábra szerint.

V. TISZTÍTÁS ÉS KARBANTARTÁS

Ez a termék rendszeres karbantartást igényel a megfelelő működés érdekében. Rendszeresen ellenőrizze a termék minden alkatrészét, hogy megbizonyosodjon arról, hogy azok megfelelően működnek, és nincs-e rajta kopás vagy sérülés jele. Csak a gyártó által szállított vagy javasolt cserealkatrészeket szabad használni.
1. A termék első használata előtt ellenőrizze, hogy minden alkatrész jól van-e rögzítve, vagy hogy a szorítómechanizmus jól meg van-e húzva.
2. Rendszeresen ellenőrizze a fő alkatrészek és a reteszelő szerkezetek állapotát, hogy jó állapotban vannak-e. Ha sérülést észlel, hagyja abba a termék használatát, amíg a törött részt ki nem cseréli. Ne végezze el saját kezűleg a termék javítását, hanem forduljon a hivatalos szervizhez vagy az értékesítési vezetőhöz, akitől a terméket vásárolta. Ellenkező esetben a garancia megszűnik.
3. Ne használjon a gyártó által jóváhagyottaktól eltérő tartozékokat vagy cserealkatrészeket.
4. A termék szövetét meleg vízzel és enyhe szappannal kell megtisztítani. A szövetek tisztítására vonatkozó utasításokat a terméken található ápolási címkén találja.
5. Tisztítás után használat előtt hagyja jól megszáradni a terméket. Teljesen megszáradás előtt összehajtogatni és tárolni szigorúan tilos.
6. Ne használjon erős tisztítószert, fehérítőt vagy súroló hatású részecskéket tartalmazó szereket a termék tisztításához. Tisztítása mosógépben, szárítógépben, vegytisztítással fehérítéssel és centrifugálással tilos.
7. Tisztítsa meg a műanyag részeket puha törülközővel, és szárítsa meg száraz puha törülközővel.
8. Tisztítsa meg a fém vagy műanyag alkatrészeket enyhe tisztítószerrel és meleg vízzel.

A Kika Group Ltd., Vasil Levski 121, Plovdiv, Bulgária számára készült. Kínában készült. Ez a termék megfelel az EN 14988:2017+A1:2020 szabványnak.

HY

ԿԱՐԵՎՈՐ! ԿԱՐԴԱՑԵՔ ՈՒՇԱԴՐՈՒԹՅԱՄԲ ԵՎ ՊԱՀԵՔ ԱՊԱԳԱՅԻ ՀՂՈՒՄՆԵՐԻ ՀԱՄԱՐ:

ԲԱՐՁՐ ԱԹՈՌ

ԶԳՈՒՇԱՑՈՒՄ.
1. Երբեք երեխային առանց հսկողության մի թողեք:
2. Միշտ օգտագործեք զսպման համակարգը:
3. Ընկնելու վտանգ. Կանխել ձեր երեխային բարձրանալ արտադրանքի վրա:
4. Մի օգտագործեք արտադրանքը, եթե բոլոր բաղադրիչները ճիշտ տեղադրված և ճշգրտված չեն:
5. Տեղյակ եղեք արտադրանքի մոտակայքում բաց հրդեհների և ուժեղ ջերմության այլ աղբյուրների վտանգի մասին:
6. Տեղյակ եղեք թեքվելու վտանգի մասին, երբ ձեր երեխան կարող է ոտքերը սեղմել սեղանին կամ որևէ այլ կառույցի:

• Մի օգտագործեք մանկական աթոռը, բանի դեռ երեխան չի կարողանում նստել առանց օգնության:
• Մի օգտագործեք մանկական աթոռը, եթե որևէ հատված կոտրված է, պատռված կամ բացակայում է:
• Վնասվածքներից խուսափելու համար համոզվեք, որ ձեր երեխային հեռու պահեք այս ապրանքը բացել և ծալելիս:
• Այս ապրանքը նախատեսված է մինչև 3 տարեկան կամ 15 կգ առավելագույն քաշ ունեցող երեխաների համար, ովքեր կարող են առանց օգնության նստել: Պարբերաբար ստուգեք կոճակները և ամրագոտիների համակարգը անվտանգության համար:
• Աթոռը միշտ օգտագործեք հարթ հարթ մակերեսի վրա: Աթոռը պահել երեխաներից հեռու, երբ այն չի օգտագործվում:
• Աթոռը չպետք է օգտագործվի որպես խաղալիք:
• Մի օգտագործեք ապրանքը որպես բարձր աթոռ, բանի դեռ երեխան չի կարող մենակ նստել:
• Սկուտեղը և պարագաները նախատեսված չեն երեխայի քաշը պահելու համար:
• Սկուտեղը նախատեսված չէ երեխային նստատեղում պահելու համար և չի փոխարինում անվտանգության ամրագոտին:

ցածր կերակրման աթոռ

ԶԳՈՒՇԱՑՈՒՄ.
1. Երբեք երեխային առանց հսկողության մի թողեք:
2. ՄԻ ԴԵՔ այս ապրանքը պատուհանի մոտ, քանի որ այն կարող է օգտագործվել որպես քայլ երեխայի կողմից և պատճառ դառնալ, որ երեխան ընկնի պատուհանից:
3. Տեղյակ եղեք արտադրանքի մոտակայքում բաց հրդեհների և ուժեղ ջերմության այլ աղբյուրների վտանգի մասին:
4. ՄԻ դրեք այս ապրանքը պատուհանի մոտ, որտեղ շերտավարագույրների կամ վարագույրների լարերը կարող են խեղդել երեխային:
5. Ձսպող համակարգը պետք է հանվի/թաքցվի/ծածկվի, երբ ապրանքը օգտագործվում է որպես նստատեղ:

I. ՄԱՍԵՐ
1. Աթոռի նստատեղ; 2. Սկուտեղ; 3. Աթոռակիր; 4. Թափանցիկ սկուտեղ; 5. Ոտնաթաթ; 6. Պտուտակներ և լվացքի մեքենաներ; 7. Վերին ոտքեր և ներքև ոտքեր; 8. Պտուտակահան; 8. Ոտքերի ծածկոցներ.

II. Հավաքում
2.1 Տեղադրեք 4 կտոր ոտքերը՝ միացնելով վերին ոտքերը և ներքևի ոտքերը՝ համաձայն նույն նշանների (A+A, B+B, C+C, D+D):
2.2 Տեղադրեք 4 կտոր ոտքերը աթոռի պահարանում 4 պտուտակով + 4 լվացքի միջոցով: ABCD ոտքերը նույնն են, դիրք չի պահանջվում: Մի սեղմեք պտուտակները, մինչև ոտքը տեղադրվի:
2.3 Տեղադրեք ոտքի հենարանը 4 կտոր ոտքերի մեջ 4 պտուտակով + 4 լվացքի միջոցով:
Հրահանգներ. Համոզվեք, որ 4 ոտքերը բոլորը կանգնած են հատակին, այնուհետև ամրացրեք ոտքերի վերևի 4 պտուտակները և ոտքերի հենարանի 4 պտուտակները: Այն կարող է անկայուն լինել հավաքման ընթացքում: Ոտքի հենարանը կարող է լինել երկկողմանի՝ ըստ տարբեր տարիքի: Մյուս կողմից օգտագործելիս ոտքի հենարանը կկարգավորվի այլ բարձրության վրա:
2.4 Հրել սկուտեղը աթոռի վրա: Օգտագործելուց առաջ ստուգեք, որ սկուտեղը լավ կողպված է կոճակով:
2.5 Համոզվեք, որ թափանցիկ սկուտեղի երկու կողային կոճակները կողպված են աթոռի սկուտեղը դնելուց հետո:
2.6 Սկուտեղը հանելը. սեղմեք մի կողմի կոճակներից 1-ը՝ սկուտեղը մի փոքր հանելու համար: Կրկնեք մյուս կողմից:

III. Տարբեր տարիքում բարձր աթոռի տարբեր օգտագործում
3.1 ՄԱՆԿԱԿԱՆ ԲԱՐՁՐ ԱԹՈՌ՝ 6 ամսական - 3 տարեկան; ≤ 15 կգ
3.2 ՄԱՆԿԱԿԱՆ ԲԱՐՁՐ ԱԹՈՌ՝ 4 - 6 տարեկան; ≤ 25 կգ
3.3 ԿՏԱՍԻ ԱԹՈՌ՝ 4 - 6 տարի; ≤ 25 կգ
3.4 ՓՈՔՐ ԱԹՈՌ՝ 6 ամիս - 3 տարի; ≤ 15 կգ
3.5 ՓՈՔՐ ԱԹՈՌ՝ 4 - 6 տարի; ≤ 25 կգ
3.6 ՓՈՔՐ ԱԹՈՌ՝ 4 - 6 տարի; ≤ 25 կգ

3.7 Աթոռը վերածվում է առանց սկուտեղի: Սեղմեք 2 կոճակները և հանեք սկուտեղը:
3.8 Մորձաթոռը կրտսեր աթոռակ դարձնելու եղանակը. 1. Հանեք նստատեղի ներքևի 4 պտուտակները: Այնուհետև հանեք նստատեղը:
3.9 Բարձր աթոռը փոքր աթոռին փոխելու եղանակ. Օգտագործելուց առաջ հանեք ստորին 4 ոտքերը և դրեք 4 հակասայթաքող բարձիկները՝ վերին ոտքերը պաշտպանելու համար:

IV. Օգտագործելով անվտանգության ամրագոտի

ԶԳՈՒՇԱՑՈՒՄ. Միշտ օգտագործեք զսպող սարքեր և հարմարեցրեք հարմար տեղավորվելու համար: Ընկնելը կարող է հանկարծակի լինել, եթե երեխային պատշաճ կերպով զսպվածություն չկա:

1. Սահեցրե՛ք ուսադիրի ճարմանդային սեղմակը գոտկատեղի ճարմանդային սեղմակի պատյանի վրա: Կրկնեք մյուս կողմի համար:
2. Ավարտված ճարմանդը մտցրե՛ք ճարմանդների պատյանի մեջ, մինչև այն ամուր միանա իր տեղում: Լսեք «սեղմեք» ձայնը:
3. Կրկնեք մյուս կողմի համար:
4. Սեղմեք կոճակը, որը գտնվում է ճարմանդների պատյանի կենտրոնում՝ երեխային կապաքից ազատելու համար:
5. Ուսի և գոտկատեղի երկարությունը կարգավորելու համար շարժեք սահիկներն ինչպես ցույց է տրված:

V. ՄԱՔՐՈՒՄ ԵՎ ՊՊԱՍԱՐԿՈՒՄ
Այս ապրանքը պահանջում է կանոնավոր սպասարկում՝ այն լավ աշխատանքային վիճակում պահելու համար: Պարբերաբար ստուգեք արտադրանքի բոլոր մասերը՝ համոզվելու համար, որ դրանք ճիշտ են աշխատում և մաշվածության կամ վնասվածության նշանների համար: Պետք է օգտագործվեն միայն արտադրողի կողմից մատակարարված կամ առաջարկված փոխարինող մասեր:
1. Նախքան արտադրանքը առաջին անգամ օգտագործելը, խնդրում ենք ստուգել՝ արդյոք բոլոր մասերը լավ ամրացված են, թե ամրացման մեխանիզմը լավ խստացված է:
2. Պարբերաբար ստուգեք հիմնական մասերի և կողպման մեխանիզմների վիճակը, արդյոք դրանք լավ վիճակում են: Եթե վնաս եք հայտնաբերում, խնդրում ենք դադարեցնել արտադրանքի օգտագործումը մինչև կոտրված հատվածը փոխարինվի: Մի վերանորոգեք ապրանքը ինքներդ, այլ դիմեք լիազորված վերանորոգման խանութի կամ վաճառքի մենեջերի հետ, որտեղից գնել եք ապրանքը: Հակառակ դեպքում ձեր երաշխիքը կչեղարկվի:
3. Մի օգտագործեք այլ պարագաներ կամ փոխարինող մասեր, բացի արտադրողի կողմից հաստատվածներից:
4. Ապրանքի գործվածքը պետք է մաքրվի տաք ջրով և մեղմ օճառով: Գործվածքների մաքրման հրահանգներին ծանոթացեք արտադրանքի խնամքի պիտակի վրա:
5. Մաքրումից հետո արտադրանքը օգտագործելուց առաջ թողեք լավ չորանա: Բացարձակապես արգելվում է այն ծալել և պահել մինչև ամբողջովին չորանալը:
6. Ապրանքը մաքրելու համար մի օգտագործեք ուժեղ մաքրող միջոցներ, սպիտակեցնող կամ հղկող մասնիկներով նյութեր: Արգելվում է մաքրումը լվացքի մեքենայում, չորանոցում, չոր մաքրման սպիտակեցման և ցենտրիֆուգման միջոցով:
7. Մաքրեք պլաստիկ մասերը փափուկ սրբիչով և չորացրեք չոր փափուկ սրբիչով:
8. Մաքրեք մետաղական կամ պլաստիկ բաղադրիչները մեղմ լվացող միջոցով և տաք ջրով:

Արտադրված է Kika Group Ltd.-ի համար, Vasil Levski 121, Plovdiv, Bulgaria: Արտադրված է Չինաստանում. Այս ապրանքը համապատասխանում է EN 14988:2017+A1:2020 ստանդարտներին:

ET TÄHTIS! LUGEGE HOOLIKALT JA SÄILITA EDASISEKS KASUTAMISEKS.

KÕRGE TOOL

HOIATUS!
1. Ärge kunagi jätke last järelevalveta.
2. Kasutage alati turvasüsteemi.
3. Kukkumisoht: vältige oma lapsel tootele ronimist.
4. Ärge kasutage toodet, kui kõik komponendid pole õigesti paigaldatud ja reguleeritud.
5. Olge teadlik lahtise tule ja muude tugeva kuumuse allikate ohust toote läheduses.
6. Olge teadlik kaldumise ohust, kui teie laps võib suruda jalad vastu lauda või mõnda muud konstruktsiooni.

• Ärge kasutage söögitooli enne, kui laps saab ilma abita istuda.
• Ärge kasutage söögitooli, kui mõni osa on katki, rebenenud või puudub.
• Vigastuste vältimiseks veenduge, et teie laps on toote lahti- ja kokkuvoltimisel eemal.
• See toode on mõeldud lastele, kes saavad iseseisvalt istuda ja on kuni 3-aastased või kuni 15 kg kaaluvatele lastele. Kontrollige regulaarselt nuppe ja rakmete süsteemi ohutuse tagamiseks.
• Kasutage tooli alati tasasel ja tasasel pinnal. Hoidke tool lastest eemal, kui seda ei kasutata.
• Tooli ei tohi kasutada mänguasjana.
• Ärge kasutage toodet söögitoolina enne, kui laps saab üksi istuda.
• Kandik ja tarvikud ei ole mõeldud lapse kaalu kandmiseks.
• Kandik ei ole mõeldud lapse istmel hoidmiseks ega asenda turvarihmasid.

MADAL SÖÖTMISTOOL

HOIATUS!
1. Ärge kunagi jätke last järelevalveta.
2. ÄRGE asetage seda toodet akna lähedusse, kuna laps võib seda kasutada astmena ja laps võib aknast välja kukkuda.
3. Olge teadlik lahtise tule ja muude tugeva kuumuse allikate ohust toote läheduses.
4. ÄRGE asetage seda toodet akna lähedusse, kus ruloode või kardinate nöörid võivad lapse kägistada.
5. Kui toodet kasutatakse istmena, tuleb turvasüsteem eemaldada/peida/kata.

I. OSAD
1. Tooli iste; 2. Kandik; 3. Toolihoidja; 4. Läbipaistev salv; 5. Jalatugi; 6. Kruvid ja seibid; 7. Sääred ja sääred; 8. Kruvikeeraja; 8. Jalakatted.

II. KOKKUPANEK
2.1 Paigaldage 4 jalad, ühendades ülemised jalad jalad samade märkide järgi (A+A, B+B, C+C, D+D).
2.2 Sisestage 4 jalad 4 kruvi + 4 seibi abil toolihoidikusse. ABCD jalad on samad, asendit ei küsita. Ärge pingutage kruvisid enne, kui jalg on paigaldatud.
2.3 Sisestage jalatugi 4 jalast 4 kruvi + 4 seibi abil.
Juhised: Veenduge, et kõik 4 jalga seisavad põrandal ja seejärel keerake 4 kruvi jalgade ülaosas ja 4 jalatoe kruvi. See võib kokkupaneku ajal olla ebastabiilne. Jalatuge saab kasutada kahepoolselt vastavalt erinevatele vanustele. Teise külje kasutamisel reguleeritakse jalatugi teisele kõrgusele.
2.4 Lükake kandik toolile. Enne kasutamist kontrollige, kas salv on nupuga korralikult lukustatud.
2.5 Veenduge, et läbipaistva aluse mõlemad küljenupud on pärast toolialusele asetamist lukustatud.
2.6 Salve eemaldamine: Vajutage 1 ühel küljel olevat nuppu, et salv veidi välja võtta. Korrake teisel pool.

III. SÖÖGITOOLI ERINEV KASUTAMINE ERI VANUSES
3.1 BEEBIKÕTETOOL: 6 kuud - 3 aastat; ≤ 15 kg
3.2 BEEBI SÕIDUTOOL: 4 - 6 aastat; ≤ 25 kg
3.3 NOOREMISTOOL: 4 - 6 aastat; ≤ 25 kg
3.4 VÄIKE TOOL: 6 kuud - 3 aastat; ≤ 15 kg
3.5 VÄIKE TOOL: 4 - 6 aastat; ≤ 25 kg
3.6 VÄIKE TOOL: 4 - 6 aastat; ≤ 25 kg

3.7 Tooli vahetamine ilma kandikuta söögitooli vastu : Vajutage 2 nuppu ja võtke kandik ära.
3.8 Söötmistooli muutmise viis juunioride tabureti vastu: 1. Eemaldage istme põhjast 4 kruvi. Seejärel võta iste maha.
3.9 Söögitooli vahetamise viis väikeseks tooliks: enne kasutamist eemaldage 4 alumist jalga ja pange peale 4 libisemisvastast padjandit, et kaitsta ülemisi jalgu.

IV. TURVARIHMADE KASUTAMINE
HOIATUS! Kasutage alati turvariideid ja reguleerige neid mugavalt. Kukkumine võib juhtuda ootamatult, kui laps ei ole korralikult turvavööga kinnitatud.

1. Lükake õlarihma pandla klamber vöörihma pandla klambri korpusele. Korrake sama teise poole jaoks.
2. Sisestage valmis lukuklamber pandla korpusesse, kuni see lukustub kindlalt oma kohale. Kuulake "klõpsu" heli.
3. Korrake sama teise poole jaoks.
4. Vajutage luku korpuse keskel olevat nuppu, et vabastada laps rakmete küljest.
5. Õla- ja vöörihmade pikkuse reguleerimiseks liigutage liugureid nagu näidatud.

V. PUHASTAMINE JA HOOLDUS
See toode vajab korrapärast hooldust, et hoida seda heas töökorras. Kontrollige regulaarselt kõiki toote osi, et veenduda nende korrektses töös ning kulumise või kahjustuste suhtes. Kasutage ainult tootja tarnitud või soovitatud asendusosi.
1. Enne toote esmakordset kasutamist kontrollige, kas kõik osad on hästi kinnitatud või kas pingutusmehhanism on hästi pingutatud.
2. Kontrollige regulaarselt põhiosade ja lukustusmehhanismide seisukorda, kas need on heas korras. Kahjustuse tuvastamisel lõpetage toote kasutamine kuni purunenud osa asendamiseni. Ärge parandage toodet ise, vaid võtke ühendust volitatud remonditöökojaga või müügijuhiga, kellelt toote ostsite. Vastasel juhul teie garantii tühistatakse.
3. Ärge kasutage muid tarvikuid ega varuosi peale nende, mis on tootja poolt heaks kiidetud.
4. Toote kangast tuleb puhastada sooja vee ja pehme seebiga. Kangaste puhastamise juhised leiate toote hooldussildilt.
5. Pärast puhastamist laske tootel enne kasutamist korralikult kuivada. Täiesti keelatud on selle voltimine ja ladustamine enne täielikku kuivamist.
6. Ärge kasutage toote puhastamiseks tugevatoimelisi puhastusvahendeid, valgendit ega abrasiivsete osakestega aineid. Keelatud on selle puhastamine pesumasinas, kuivatis, keemilise puhastuse valgendamise ja tsentrifuugimisega.
7. Puhastage plastosad pehme rätikuga ja kuivatage kuiva pehme rätikuga.
8. Puhastage metall- või plastosad pehme pesuvahendi ja sooja veega.

Toodetud ettevõttele Kika Group Ltd., Vasil Levski 121, Plovdiv, Bulgaaria. Toodetud Hiinas. See toode vastab standardile EN 14988:2017+A1:2020.

LT

DÔLEŽITÉ! POZORNE ČÍTAJTE A UCHOVÁVAJTE PRE BUDÚCE POUŽITIE.

AUKŠTA KĖDĖ

ĮSPĖJIMAS!

1. Niekada nepalikite vaiko be priežiūros.
2. Visada naudokite suvaržymo sistemą.
3. Pavojus nukristi: neleiskite vaikui užlipti ant gaminio.
4. Nenaudokite gaminio, jei visi komponentai nėra tinkamai sumontuoti ir sureguliuoti.
5. Atkreipkite dėmesį į atviros ugnies ir kitų stipraus karščio šaltinių pavojų šalia gaminio.
6. Žinokite apie pasvirimo pavojų, kai vaikas gali prispausti kojas prie stalo ar bet kokios kitos konstrukcijos.

• Nenaudokite aukštos kėdutės, kol vaikas negalės atsisėsti be pagalbos.
• Nenaudokite aukštos kėdutės, jei kuri nors dalis sulūžusi, suplyšusi arba jos nėra.
• Kad nesusižeistumėte, pasirūpinkite, kad jūsų vaikas būtų atokiau, kai išskleidžiate ir sulankstysite šį gaminį.
• Šis gaminys skirtas vaikams, galintiems sėdėti be pagalbos, iki 3 metų arba sveriantiems iki 15 kg. Periodiškai tikrinkite mygtukų ir diržų sistemos saugumą.
• Visada naudokite kėdę ant lygaus lygaus paviršiaus. Kai kėdutė nenaudojama, laikykite ją vaikams nepasiekiamoje vietoje.
• Kėdė neturi būti naudojama kaip žaislas.
• Nenaudokite gaminio kaip aukštos kėdutės, kol vaikas negalės atsisėsti vienas.
• Padėklas ir priedai nėra skirti išlaikyti vaiko svorį.
• Padėklas nėra skirtas vaikui laikyti kėdutėje ir nepakeičia saugos diržų.

ŽEMA MAITINIMO KĖDUTĖ

ĮSPĖJIMAS!

1. Niekada nepalikite vaiko be priežiūros.
2. NENAUDOKITE šio gaminio šalia lango, nes vaikas gali jį naudoti kaip laiptelį ir vaikas gali iškristi pro langą.
3. Atkreipkite dėmesį į atviros ugnies ir kitų stipraus karščio šaltinių pavojų šalia gaminio.
4. NENAUDOKITE šio gaminio šalia lango, kur žaliuzių ar užuolaidų virvelės galėtų pasmaugti vaiką.
5. Kai gaminys naudojamas kaip sėdynė, apsaugos sistema turi būti pašalinta/paslėpta/uždengta.

I. DALYS

1. Kėdės sėdynė; 2. Padėklas; 3. Kėdės laikiklis; 4. Skaidrus dėklas; 5. Kojų atrama; 6. Varžtai ir poveržlės; 7. Viršutinės kojos ir apatinės kojos; 8. Atsuktuvas; 8. Kojų užvalkalai.

II. SURINKIMAS

2.1 Sumontuokite 4 kojelių dalis, sujungdami viršutines ir apatines kojeles pagal tuos pačius ženklus (A+A, B+B, C+C, D+D).
2.2 4 varžtais + 4 poveržlėmis įkiškite 4 kojeles į kėdės laikiklį. ABCD kojos vienodos, padėties neprašoma. Nepriveržkite varžtų, kol kojelė nebus sumontuota.
2.3 Įstatykite kojų atramą į 4 kojelių dalis 4 varžtais + 4 poveržlėmis.
Instrukcijos: Įsitikinkite, kad visos 4 kojos stovi ant grindų, tada priveržkite 4 varžtus, esančius kojų viršuje, ir 4 varžtus ant kojų atramos. Surinkimo metu jis gali būti nestabilus. Kojų atrama gali būti dvipusė, naudojama pagal įvairų amžių. Naudojant kitą pusę, kojų atrama bus sureguliuota į kitą aukštį.
2.4 Padėkite padėklą ant kėdės. Prieš naudodami patikrinkite, ar dėklas gerai užrakintas mygtuku.
2.5 Uždėję kėdės padėklą įsitikinkite, kad abu šoniniai permatomo padėklo mygtukai yra užrakinti.
2.6 Dėklo išėmimas: paspauskite 1 mygtuką vienoje pusėje, kad šiek tiek ištrauktumėte dėklą. Pakartokite kitoje pusėje.

III. SKIRTINGAS MAITINIMO KĖDUTĖS NAUDOJIMAS SKIRTINGAME AMŽIUJE

3.1 AUKŠTĖ KĖDĖLĖ KŪDIKUI: 6 mėn - 3 metai; ≤ 15 kg
3.2 AUKŠTA KĖDĖLĖ KŪDIKUI: 4 - 6 metai; ≤ 25 kg
3.3 JAUNESNĖ KĖDĖ: 4 - 6 metai; ≤ 25 kg
3.4 MAŽA KĖDĖ: 6 mėn - 3 metai; ≤ 15 kg
3.5 MAŽA KĖDĖ: 4 - 6 metai; ≤ 25 kg
3.6 MAŽA KĖDĖ: 4 - 6 metai; ≤ 25 kg

3.7 Kėdė keičiama į maitinimo kėdutę be padėklo: Paspauskite 2 mygtukus ir nuimkite padėklą.
3.8 Kaip pakeisti aukštą kėdutę į jaunesnio amžiaus kėdę: 1. Atsukite 4 varžtus nuo sėdynės apačios. Tada nuimkite sėdynę.
3.9 Kaip pakeisti aukštą kėdę į nedidelę kėdutę: prieš naudodami nuimkite 4 apatines kojas ir uždėkite 4 neslystančias pagalvėles, kad apsaugotumėte viršutines kojas.

IV. SAUGOS DIRŽŲ NAUDOJIMAS

ĮSPĖJIMAS! Visada naudokite suvaržymus ir sureguliuokite, kad jie tvirtai priglustų. Jei vaikas netinkamai prisegtas, gali staiga nukristi.

1. Užstumkite pečių dirželio sagties spaustuką ant juosmens diržo sagties segtuko korpuso. Pakartokite kitai pusei.
2. Užbaigtą sagties segtuką įkiškite į sagties korpusą, kol jis tvirtai užsifiksuos. Klausykitės „spustelėjimo“ garso.
3. Pakartokite su kita puse.
4. Paspauskite mygtuką, esantį sagties korpuso centre, kad atlaisvintumėte vaiką nuo diržų.
5. Norėdami reguliuoti pečių ir juosmens diržų ilgį, perkelkite slankiklius, kaip parodyta.

V. VALYMAS IR PRIEŽIŪRA

Norint, kad šis gaminys veiktų gerai, jį reikia reguliariai prižiūrėti. Reguliariai tikrinkite visas gaminio dalis, kad įsitikintumėte, jog jos tinkamai veikia ir ar nėra nusidėvėjimo ar pažeidimo požymių. Turi būti naudojamos tik gamintojo pateiktos arba rekomenduojamos atsarginės dalys.
1. Prieš naudodami gaminį pirmą kartą patikrinkite, ar visos dalys gerai pritvirtintos, ar gerai priveržtas priveržimo mechanizmas.
2. Reguliariai tikrinkite pagrindinių dalių ir fiksavimo mechanizmų būklę, ar jie geros būklės. Jei nustatote žalą, nustokite naudoti gaminį, kol sugedusi dalis nebus pakeista. Neremontuokite gaminio patys, o kreipkitės į įgaliotą remonto dirbtuvę arba pardavimo vadybininką, iš kurio pirkote prekę. Priešingu atveju jūsų garantija bus atšaukta.
3. Nenaudokite priedų ar atsarginių dalių, išskyrus tuos, kuriuos patvirtino gamintojas.
4. Gaminio audinį reikia nuplauti šiltu vandeniu ir švelniu muilu. Audinių valymo instrukcijas rasite ant gaminio esančioje priežiūros etiketėje.
5. Išvalę, prieš naudodami palikite produktą gerai išdžiūti. Visiškai draudžiama jį sulankstyti ir laikyti, kol jis visiškai neišdžiūvo.
6. Gaminiui valyti nenaudokite stiprių valymo priemonių, baliklių ar priemonių su abrazyvinėmis dalelėmis. Draudžiama jį valyti skalbimo mašinoje, džiovykloje, naudojant cheminį valymą balinant ir centrifuguojant.
7. Plastikines dalis nuvalykite minkštu rankšluosčiu ir nusausinkite sausu minkštu rankšluosčiu.
8. Metalinius arba plastikinius komponentus valykite švelniu plovikliu ir šiltu vandeniu.

Pagaminta Kika Group Ltd., Vasil Levski 121, Plovdiv, Bulgarija. Pagaminta Kinijoje. Šis gaminys atitinka EN 14988:2017+A1:2020.

LV

SVARĪGS! UZMANĪGI IZLASIET UN SAGLABĀJIET NĀKAMAI ATSAUKSMEI.

AUGSTS KRĒSLS

BRĪDINĀJUMS!

1. Nekad neatstājiet bērnu bez uzraudzības.
2. Vienmēr izmantojiet ierobežotājsistēmu.
3. Nokrišanas risks: neļaujiet bērnam uzkāpt uz izstrādājuma.
4. Neizmantojiet izstrādājumu, ja visas sastāvdaļas nav pareizi uzstādītas un noregulētas.
5. Esiet informēts par atklātas uguns un citu spēcīga karstuma avotu risku izstrādājuma tuvumā.
6. Esiet informēts par sasvēršanās risku, kad bērns var piespiest kājas pret galdu vai jebkuru citu konstrukciju.

• Neizmantojiet augsto krēslu, kamēr bērns nevar apsēsties bez palīdzības.
• Neizmantojiet barošanas krēslu, ja kāda daļa ir salaužta, saplēsta vai trūkst.
• Lai izvairītos no savainojumiem, atlokot un salokot šo izstrādājumu, jūsu bērns neatrodas tālāk.
• Šis izstrādājums ir paredzēts bērniem, kas var sēdēt bez palīdzības un ir jaunāki par 3 gadiem vai kuru maksimālais svars ir 15 kg. Periodiski pārbaudiet pogas un drošības jostu sistēmu.
• Vienmēr izmantojiet krēslu uz līdzenas līdzenas virsmas. Glabājiet krēslu bērniem nepieejamā vietā, kad to neizmantojat.
• Krēslu nedrīkst izmantot kā rotaļlietu.
• Neizmantojiet izstrādājumu kā augsto krēslu, kamēr bērns nevar apsēsties viens pats.
• Paplāte un piederumi nav paredzēti bērna svara izturēšanai.
• Paplāte nav paredzēta bērna noturēšanai sēdeklī, un tā neaizstāj drošības jostas.

ZEMS BAROŠANAS KRĒSLS

BRĪDINĀJUMS!

1. Nekad neatstājiet bērnu bez uzraudzības.
2. NENOVIETOJIET šo izstrādājumu pie loga, jo bērns to var izmantot kā pakāpienu un izraisīt bērna izkrišanu pa logu.
3. Esiet informēts par atklātas uguns un citu spēcīga siltuma avotu risku izstrādājuma tuvumā.
4. NENOVIETOJIET šo izstrādājumu pie loga, kur žalūziju vai aizkaru auklas var nožņaugt bērnu.
5. Ierobežotājsistēmu noņem/paslēpj/aizsedz, kad ražojumu izmanto kā sēdvietu.

I. DAĻAS

1. Krēsla sēdeklis; 2. Paplāte; 3. Krēsla turētājs; 4. Caurspīdīga paplāte; 5. Kāju balsts; 6. Skrūves un paplāksnes; 7. Augšstilbi un apakšstilbi; 8. Skrūvgriezis; 8. Kāju pārvalki.

II. SALIKŠANA

2.1. Uzstādiet 4 kāju daļas, savienojot augšējās un apakšējās kājas atbilstoši tām pašām atzīmēm (A+A, B+B, C+C, D+D).
2.2 Ievietojiet 4 kāju daļas krēsla turētājā ar 4 skrūvēm + 4 paplāksnēm. ABCD kājas ir vienādas, pozīcija netiek pieprasīta. Nepievelciet skrūves, kamēr pēda nav uzstādīta.
2.3 Ievietojiet kāju balstu 4 kāju daļās ar 4 skrūvēm + 4 paplāksnēm.
Norādījumi: Pārliecinieties, ka visas 4 kājas atrodas uz grīdas, un pēc tam pievelciet 4 skrūves kāju augšdaļā un 4 skrūves kāju balstā. Montāžas laikā tas var būt nestabils. Kāju balsts ir abpusējs lietojams atbilstoši dažādiem vecumiem. Izmantojot otru pusi, kāju balsts tiks noregulēts citā augstumā.
2.4. Uzspiediet paplāti uz krēsla. Pirms lietošanas pārbaudiet, vai paplāte ir labi nofiksēta ar pogu.
2.5 Pārliecinieties, ka pēc krēsla paliktņa uzlikšanas abas caurspīdīgās paplātes sānu pogas ir nofiksētas.
2.6. Paplātes noņemšana: nospiediet vienu no pogām vienā pusē, lai nedaudz izņemtu paplāti. Atkārtojiet to otrā pusē.

III. ATŠĶIRĪGA BAROŠANAS KRĒSLA IZMANTOŠANA DAŽĀDOS VECUMOS

3.1. AUGŠTS KRĒSLS: 6 mēneši - 3 gadi; ≤ 15 kg
3.2 AUGSTS KRĒSLS: 4 - 6 gadi; ≤ 25 kg
3.3 JAUNĀKAIS KRĒSLS: 4 - 6 gadi; ≤ 25 kg
3.4 MAZAIS KRĒSLS: 6 mēneši - 3 gadi; ≤ 15 kg
3.5 MAZAIS KRĒSLS: 4 - 6 gadi; ≤ 25 kg
3.6 MAZAIS KRĒSLS: 4 - 6 gadi; ≤ 25 kg

3.7 Krēsls tiek mainīts uz barošanas krēslu bez paplātes: nospiediet 2 pogas un noņemiet paplāti.
3.8. Veids, kā nomainīt barošanas krēslu uz junioru krēslu: 1. Izņemiet 4 skrūves no sēdekļa apakšas. Pēc tam noņemiet sēdekli.
3.9. Veids, kā nomainīt augsto krēslu pret mazu krēslu: pirms lietošanas noņemiet 4 apakšstilbus un uzvelciet 4 pretslīdes spilventiņus, lai aizsargātu augšstilbus.

IV. DROŠĪBAS JOSTAS IZMANTOŠANA

BRĪDINĀJUMS! Vienmēr izmantojiet ierobežotājus un pielāgojiet tos, lai tie cieši pieguļ. Ja bērns netiek pareizi piesprādzēts, var pēkšņi nokrist.

1. Uzbīdiet plecu siksnas sprādzes klipsi uz vidukļa siksnas sprādzes skavas korpusa. Atkārtojiet to otrai pusei.
2. Ievietojiet pabeigto sprādzes klipsi sprādzes korpusā, līdz tas droši nofiksējas vietā. Klausieties "klikšķa" skaņu.
3. Atkārtojiet to otrai pusei.
4. Nospiediet pogu sprādzes korpusa centrā, lai atbrīvotu bērnu no siksnas.
5. Lai pielāgotu plecu un vidukļa siksnu garumu, pārvietojiet slīdņus, kā parādīts attēlā.

V. TĪRĪŠANA UN APKOPE

Šim izstrādājumam nepieciešama regulāra apkope, lai tas būtu labā darba kārtībā. Regulāri pārbaudiet visas izstrādājuma daļas, lai pārliecinātos, ka tās darbojas pareizi un vai tām nav nodiluma vai bojājumu pazīmes. Jāizmanto tikai ražotāja piegādātās vai ieteiktās rezerves daļas.
1. Pirms produkta lietošanas pirmo reizi, lūdzu, pārbaudiet, vai visas detaļas ir labi nostiprinātas, vai savilkšanas mehānisms ir labi pievilkts.
2. Regulāri pārbaudiet galveno detaļu un bloķēšanas mehānismu stāvoklī, vai tie ir labā stāvoklī. Ja konstatējat bojājumus, lūdzu, pārtrauciet produkta lietošanu, līdz tiek nomainīta bojātā daļa. Neveiciet preces remontu paši, bet sazinieties ar pilnvarotu remontdarbnīcu vai tirdzniecības vadītāju, no kura iegādājāties preci. Pretējā gadījumā jūsu garantija tiks anulēta.
3. Neizmantojiet citus piederumus vai rezerves daļas, izņemot tās, kuras ir apstiprinājis ražotājs.
4. Produkta audums jātīra ar siltu ūdeni un maigām ziepēm. Skatiet uz izstrādājuma esošās kopšanas etiķetes audumu tīrīšanas norādījumus.
5. Pēc tīrīšanas ļaujiet produktam labi nožūt pirms lietošanas. Kategoriski aizliegts to salocīt un uzglabāt pirms pilnīgas izžūšanas.
6. Produkta tīrīšanai neizmantojiet spēcīgus tīrīšanas līdzekļus, balinātājus vai līdzekļus ar abrazīvām daļiņām. Aizliegts to tīrīt veļasmašīnā, žāvētājā, izmantojot ķīmiskās tīrīšanas balināšanu un centrifugēšanu.
7. Notīriet plastmasas daļas ar mīkstu dvieli un nosusiniet ar sausu mīkstu dvieli.
8. Notīriet metāla vai plastmasas detaļas ar maigu mazgāšanas līdzekli un siltu ūdeni.

Ražots uzņēmumam Kika Group Ltd., Vasil Levski 121, Plovdiv, Bulgārija. Ražots Ķīnā. Šis produkts atbilst EN 14988:2017+A1:2020.

FA

هم! برای مراجعه آینده نگه دارید!
با دقت بخوانید!

دندل پ دنص

اراده‌ش

1. هرگز کودک را بدون مراقبت اهر نگذارید.
2. کنید هدافاستفاده را هماهم نیست زا هشهم.
3. کنید گیری گولچ گولچ صحم وصول تاندنزرف نت فر الاب زا :طوقوب قطر سقوط.
4. شاب هدش مظنت و بصن کنید هدافاستفاده از هم هکنای رگم دیکنک هب ازجا هب زرد بنست کنید هدافاستفاده از صحم وصول.
5. شاب هاگ صحم وصول آگاه شاب زیوز تشح و زاب و سایر عابنام گ مامی دیدش رد هجاورت صحم وصول آگاه زخطر زا.
6. شاب دهد آگاه شاب هراز دیگری راشر هر ای زیم هب از دوخ اهاب دنواتو مم دوک هک ی زمانمز دش چ کج رطخ زا دش زمانمز دوک هک ی دنواتو هراز دوخ اهاب هب ازیم دوک مم دنواتو.

- کنید هدافاستفاده کودک کودک دنواتو بدون کمک بنشینید زا دنص دلی کودک استفاده کنید.
- کنید هدافاستفاده کودک استفاده از دنص دلی اذغ زا دنص دلی بشقاب دش مگر ای دنص دلی بشقاب دش، هراب تسب کیش، تسب تورت رد.
- هاردید هگن رود از دوخ کودک ، هنگام زاب دکرد ات و دکرد ات دکرد این صحم وصول، هنگام زاب هدهدم زا دیدن، هنگام زاب هاردید.
- هاردید رود هرود ای هاردید رود هب. تسا هدش هرگفت رظن رد هرگولیک 15 نزو 17 تا 3 ای سال رد هب دنتسه کمک بدون کمک رظن زا ار راهم ریسم تسب هاردید.
- این صحم وصول بارای کودکانی هک رداق هب بنشینتن بدون کمک بدون کمک رظن زا ار راهم ریسم تسب هاردید.
- هاردید هگن رود کاک کودک از استفاده کنید. دنص دلی رو سطح صاف و کی دست استفاده کنید.
- هاردید هگن رود از دنص دلی رو سطح صاف و کی دست استفاده کنید.
- دوش هاستفاده از باب اسباب دنص دلی بدون اعوناو هب دنص دلی.
- کنید هدافاستفاده کنید، دنص دلی بلند استفاده از صحم وصول هب اعوناو دنص دلی بدون اعوناو هب دنص دلی.
- اند هدش دنص دلی کودک حراحت دنص دلی بدون زمان جاب بارای تحمل زمان جاب بارای حراحت دنص دلی کودک.
- دوش. هاردید هگن اشتن کودک رد دنص دلی حراحت دنص دلی کودک هگن اشتن بارای سین

دنص دلی کم تغذیه

اراده‌ش

1. هرگز کودک را بدون مراقبت اهر نگذارید.
2. دوش. هرچه زا کودک طوقوس اعب و دوش هب اعوناو یک پلهوت طس کودک استفاده از هر چ

AR

مهم! احتفظ بالمرجع في المستقبل! اقرأ بعناية!

كرسي عالي

تحذير!

1. لا تترك الطفل دون مراقبة أبدًا.
2. استخدم دائمًا نظام تقييد الحركة.
3. خطر السقوط: امنع طفلك من التسلق على المنتج.
4. لا تستخدم المنتج ما لم يتم تركيب جميع المكونات وتعديلها بشكل صحيح.
5. كن على دراية بمخاطر النيران المفتوحة ومصادر الحرارة القوية الأخرى في المنطقة المجاورة للمنتج.
6. كن على دراية بخطورة الإمالة عندما يتمكن طفلك من دفع قدميه على طاولة أو أي هيكل آخر.

- لا تستخدم الكرسي المرتفع حتى يتمكن الطفل من الجلوس دون مساعدة.
- لا تستخدم الكرسي المرتفع إذا كان أي جزء منه مكسورًا أو ممزقًا أو مفقودًا.
- لتجنب الإصابة، تأكد من إبعاد طفلك عن درف هذا المنتج وطوحه.
- هذا المنتج مخصص للأطفال القادرين على الجلوس دون مساعدة والذين يصل عمرهم إلى 3 سنوات والذين يبلغ وزنهم الأقصى 15 كجم. تحقق بشكل دوري من استقرار الكرسي.
- استخدم الكرسي دائمًا على سطح مستوٍ. أبقِ الكرسي بعيدًا عن متناول الأطفال في حالة عدم استخدامه.
- لا يجوز استخدام الكرسي كلعبة.
- لا تستخدم المنتج ككرسي مرتفع حتى يتمكن الطفل من الجلوس بمفرده.
- الصينية والملحقات غير مصممة لدعم وزن الطفل.
- الدرج غير مصمم لإبقاء الطفل في المقعد والا يحل محل حزام الأمان.

كرسي تغذية منخفض

تحذير!

1. لا تترك الطفل دون مراقبة أبدًا.
2. لا تضع هذا المنتج بالقرب من النافذة لأنها يمكن أن يستخدمها الطفل كخطوة ويتسبب في سقوط الطفل من النافذة.
3. كن على دراية بمخاطر النيران المفتوحة ومصادر الحرارة القوية الأخرى في المنطقة المجاورة للمنتج.
4. لا تضع هذا المنتج بالقرب من النافذة حيث يمكن لأسلاك الستائر أو الستائر أن تخنق الطفل.
5. يجب إزالة/إخفاء/تعطيل نظام تقييد الحركة عند استخدام المنتج كمقعد.

أولاً: الأجزاء

1. مقعد الكرسي. 2. صينية؛ 3. حامل الكرسي؛ 4. علبة شفافة. 5. مسند للقدمين. 6. مسامير وغسالات. 7. الجزء العلوي من السقالة وأسفل السقالة؛ 8. مفك البراغي. 9. أغطية السقالة.

ثانياً. تجميع

2.1 قم بتثبيت قطع الأرجل الأربعة من خلال ربط الأرجل العلوية والسفلية وقفل نفس العلامات (A+A، B+B، C+C، D+D).

2.2 أدخل 4 قطع من الأرجل في حامل الكرسي وواسطة 4 براغي + 4 غسالات. أرجل ABCD هي نفسها، ولا يتم طلب أي موضع. لا تقم بربط البراغي حتى يتم تثبيت المقدمة.

2.3 أدخل مسند القدمين في 4 قطع من الأرجل وواسطة 4 براغي + 4 غسالات. التعليمات: تأكد من أن الأرجل الأربعة جميعها واقفة على الأرض ثم قم بربط البراغي الأربعة الموجودة في الجزء العلوي من الأرجل والمسامير الأربعة الموجودة في مسند القدمين. يمكن أن تكون غير مستقرة أثناء التجميع. يمكن استخدام مسند القدمين على الوجهين وفقًا للمختلف الأعمار. عند استخدام الجانب الآخر، سيتم تعديل مسند القدمين إلى ارتفاع آخر.

2.4 ادفع الصينية على الكرسي. يرجى التحقق من أن الدرج مغلق ليدل وواسطة الزر قبل الاستخدام.

2.5 تأكد من قفل الأزرار الجانبية للدرج الشفاف بعد وضعه على صينية الكرسي.

2.6 خلع الدرج: اضغط على أحد الأزرار الموجودة على أحد الجانبين لإخراج الدرج قليلاً. كرر على الجانب الآخر.

ثالثاً. استخدامات مختلفة للكرسي المرتفع في مختلف الأعمار

3.1 كرسي مرتفع للأطفال: من 6 أشهر إلى 3 سنوات؛ ≤ 15 كجم

3.2 كرسي مرتفع للأطفال: 6 - 4 سنوات؛ ≤ 25 كجم

3.3 كرسي الصغار: 6 - 4 سنوات؛ ≤ 25 كجم

3.4 كرسي صغير: 6 أشهر - 3 سنوات؛ ≤ 15 كجم

3.5 كرسي صغير: 6 - 4 سنوات؛ ≤ 25 كجم

3.6 كرسي صغير: 6 - 4 سنوات؛ ≤ 25 كجم

3.7 يتحول الكرسي إلى كرسي مرتفع بدون صينية: اضغط على الزرين وانزع الصينية.

3.8 طريقة تغيير الكرسي المرتفع إلى مقعد صغير: 1. قم بفك البراغي الأربعة من أسفل المقعد. ثم انزل عن المقعد .

3.9 طريقة تحويل الكرسي المرتفع إلى كرسي صغير: قم بإزالة الأرجل الأربعة السفلية ووضع الوسادات الأربعة المضادة للانزلاق لحماية الأرجل العلوية قبل الاستخدام.

رابعاً. استخدام حزام الأمان

تحذير! استخدم دائمًا القيود وضبطها لتناسب بشكل مريح. يمكن أن يحدث السقوط فجأة إذا لم يتم تقييد الطفل بشكل صحيح.

1. قم بتحريك مشبك مشبك حزام الكتف على مبيت مشبك مشبك حزام الخصر. كرر على الجانب الآخر.
2. أدخل مشبك الإبزيم المكتمل في مبيت الإبزيم حتى يتم تثبيته بشكل آمن في مكانه. استمع لصوت "انقر".
3. كرر ذلك للجانب الآخر.
4. اضغط على الزر الموجود في منتصف مبيت الإبزيم لتحرير الطفل من الحزام.
5. اضبط طول الحزام الكتف والحضر، قم بتحريك الشرطة التمرير كما هو موضح.

خامساً. التنظيف والصيانة

يتطلب هذا المنتج صيانة دورية للإبقاء على حالة عمل جيدة. قم بفحص جميع أجزاء المنتج بانتظام للتأكد من أنها تعمل بشكل صحيح وتأكد من عدم وجود قطع مفكوكة. قم بإصلاح أي تلف أو أجزاء مفقودة أو مصوص أهبا من قبل الشركة المصنعة فقط. يجب استخدام قطع الغيار المتوفرة أو المعتمدة من الشركة المصنعة فقط. يجب استخدام المنتج لأول مرة، يرجى التحقق مما إذا كانت جميع الأجزاء مثبتة بشكل جيد أو ما إذا كانت أي أجزاء الشد مشدودة بشكل جيد.

1. قبل استخدام المنتج لأول مرة، يرجى التحقق من أن جميع الأجزاء مثبتة بشكل جيد أو ما إذا كانت أي أجزاء الشد مشدودة بشكل جيد.
2. تحقق بانتظام من حالة الأجزاء الرئيسية والآليات القفل، سواء كانت في حالة جيدة. إذا وجدت ضرر، فيرجى التوقف عن استخدام المنتج حتى يتم استبدال الأجزاء المكسورة. لا تقم بإصلاح المنتج بنفسك، بل تواصل مع ورشة الإصلاح المعتمدة أو مدير المبيعات الذي اشتريت منه المنتج. وإلا سيتم إلغاء الضمان.
3. لا تستخدم مواد تنظيف تآكلية أو مذيبات أو مواد ذات جزيئات كاشطة لتنظيف المنتج. يحظر تنظيفه في الغسالة والمجفف من خلال التنظيف الجاف والتبييض والطرد المركزي.
4. يجب تنظيف نسيج المنتج بالماء الدافئ والصابون المعتدل. ارجع إلى ملصق العناية الموجود على المنتج للحصول على تعليمات تنظيف القماش.
5. بعد التنظيف، اترك المنتج ليجف جيدًا قبل استخدامه. يمنع منعًا باتًا تجفيفه بأي وسيلة أخرى غير الهواء الطبيعي.
6. لا تستخدم مواد تنظيف قوية أو مبيضات أو مواد ذات جزيئات كاشطة لتنظيف المنتج.
7. نظف الأجزاء البلاستيكية بمنشفة ناعمة وجففها بمنشفة ناعمة جافة.
8. قم بتنظيف المنظف معدنيًا أو البلاستيكي بمنظف معدني دافئ.

تم إنتاجها لصالح مجموعة كيكا المحدودة، فاسيل ليفسكي 121، بولفدسيك، بلغاريا. صنع في الصين. يتوافق هذا المنتج مع EN 14988:2017+A1:2020.

Kika Group Ltd.
Vasil Levski 121
4000 Plovdiv, Bulgaria
office@kikkaboo.com
+359 32 51 51 51

KikkaBoo España S.L.
Pol. ind., Los Álamos s/n, Fase II, Nave 17
18230 Atarfe (Granada), España
oficina@kikkaboo.com
+34 919 148 299

www.kikkaboo.com

/KikkabooBaby @kikkabooworld /@KikkaBooOfficial